cmatic®
PNEUMATIC FITTINGS

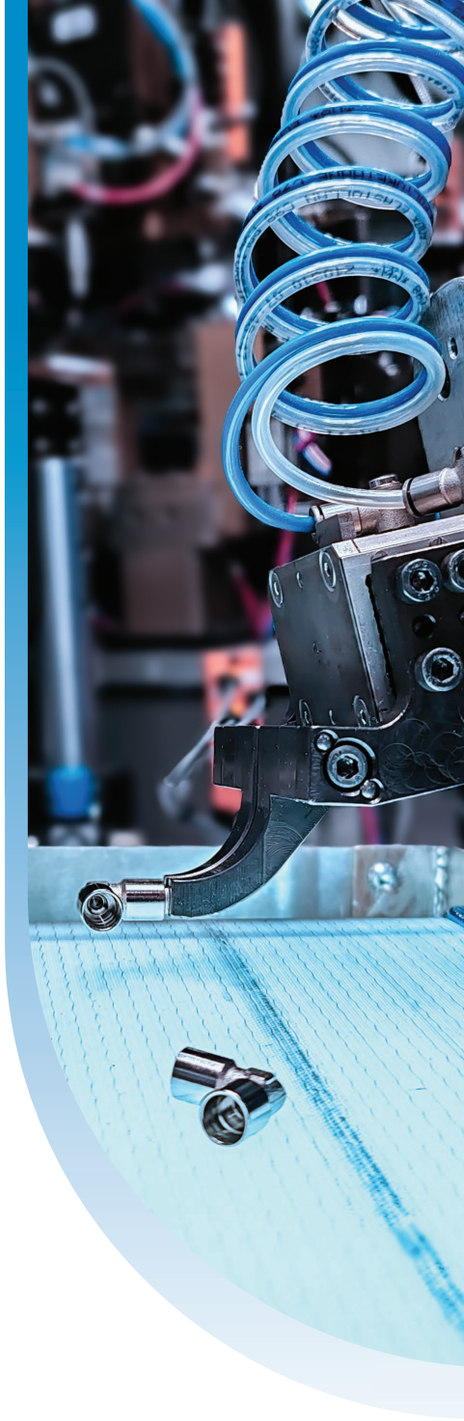

MV LINE

IT

Raccordi a Funzione

I raccordi a funzione sono raccordi che oltre alla connessione del tubo offrono una funzione pneumatica specifica; fanno parte di questa tipologia di prodotti i Regolatori di flusso, le valvole unidirezionali, i finecorsa pneumatici, i regolatori di pressione, i silenziatori e molto altro.

EN

Function Fittings

Function fittings are fittings that, in addition to the usual tube connection,they offer a variety of pneumatic functions. Function fittings include flow regulators, one-way valves, pneumatic switches, pressure regulators and silencers, just to name a few.

FR

Raccords à fonction

Les raccords à fonction sont des raccords qui permettent une fonction pneumatique spécifique ; les réducteurs de débit, les vannes unidirectionnelles, les raccords de fin de course pneumatiques, les régulateurs de pression, les silencieux et beaucoup plus appartiennent à cette famille de produits.

DE

Funktionsverschraubungen

Funktionsverschraubungen sind Verschraubungen, die neben einem einfachen Schlauchanschluss, eine Vielzahl von pneumatischen Funktionen bieten. Zu den Funktionsverschraubungen gehören Durchflussregler, Rückschlagventile, pneumatische Endschalter, Druckregler und Schalldämpfer, um nur einige zu nennen.

Raccordi a Funzione

Questi dispositivi offrono la possibilità di regolare la portata d'aria in un circuito pneumatico. In base al tipo di regolatore impiegato, la regolazione può avvenire in entrambi i sensi (Regolatore Bidirezionale), oppure in un unico senso (Regolatore Unidirezionale).
I Regolatori di Flusso Unidirezionali, risultano particolarmente adatti per la **regolazione della velocità di cilindri pneumatici**.

Function Fittings

They can adjust the flow in a pneumatic circuit. Depending on the flow control used, the setting can be made both ways (Bidirectional Flow Control), or just one way (Unidirectional Flow Control).
The Unidirectional Flow Control is particularly used to **adjust the speed of pneumatic cylinders**.

Raccords à fonction

Leur fonction est d'assurer le réglage du débit dans un circuit pneumatique. Selon le réducteur employé, le réglage peut être effectué dans les deux sens (réducteur bidirectionel) ou dans un seul sens (réducteur unidirectionel).
Le réducteur unidirectionel est très utilisé pour le **réglage de la vitesse de sortie de tige du vérin pneumatique**.

Funktionsverschraubungen

Das Drosselrückschlagventil regelt den Durchfluss in einer pneumatischen Anlage. Je nach dem Drosselventil, kann die Drosselung auf beiden Seiten (beidseitiges Drosselrückschlagventil) oder einfach auf einer Seite erfolgen. (einseitiges Rückschlagventil).
Besonders geeignet ist das einseitige Drosselrückschlagventil für die **Regulierung der Zylindergeschwindigkeit**.

Possibili regolazioni di flusso / Possible Flow Adjustments / Réglages possibles du débit / Mögliche Durchflusseinstellungen

.../O = Regolazione del Flusso in Uscita
Meter out flow control
Réducteur de débit fonctionnant à échappement
Abluftdrosselung

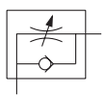

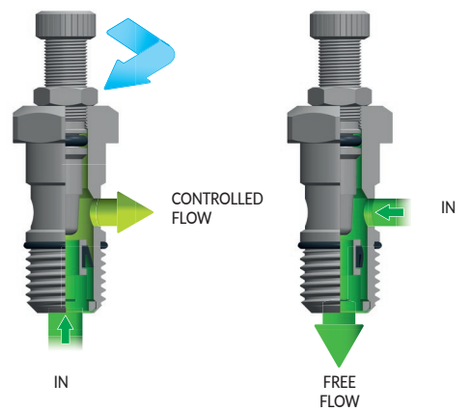

.../I = Regolazione del Flusso in Ingresso
Meter in flow control
Réducteur de débit fonctionnant à l'admission
Zuluftdrosselung

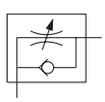

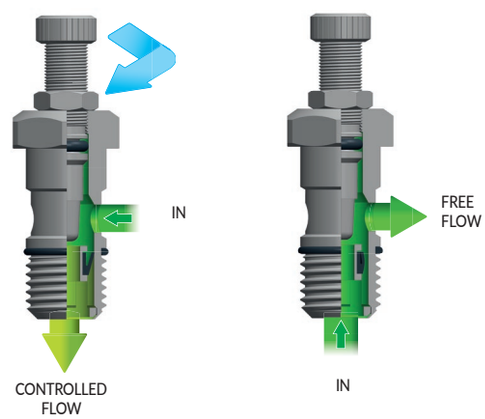

.../B = Regolazione del Flusso in entrambe le direzioni
Bidirectional flow control
Réducteur de débit bidirectionel
Beidseitige Drosselung

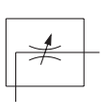

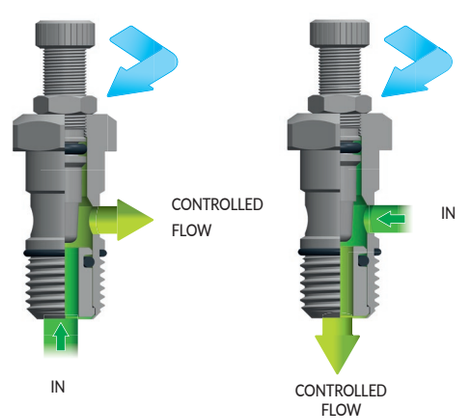

MV 12

Regolatore di flusso orientabile Push to lock

Swivelling Push to lock flow control

Reducteur de débit orientable, push to lock

Schwenkbares Drossel-ventil, push to lock

1	Corpo Body Corps Körper	POM POM POM POM
2	Pomolo Handwheel Volant moleté Rändelkopf	PA6 FV PA6 GR PA6 GV PA6 GF
3	Spillo Needle Epingle Nadel	PA66 FV PA66 GR PA66 GV PA66 GF
4	Guarnizioni Seals Joint d'étancheité Dichtung	NBR NBR NBR NBR
5	Bussola Cartridge Cartouche Patrone	PBT PBT PBT PBT
6	Filetto Thread Filetage Gewinde	Ottone UNI EN 12164 CW614N nichelato Brass UNI EN 12164 CW614N nickel plated Laiton UNI EN 12164 CW614N nickelé Messing UNI EN 12164 CW614N, vernickelt

-20° ÷ 70°C

10 bar

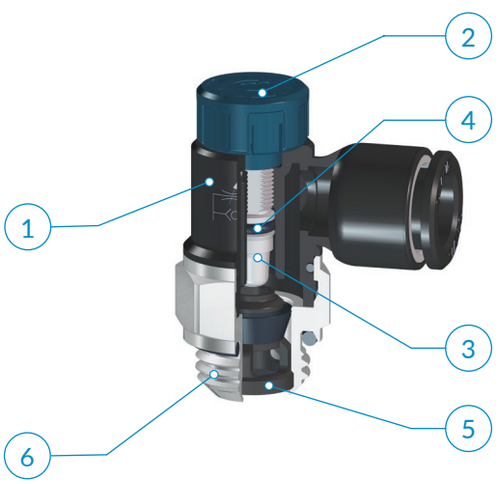

P = 6 bar - Δp = 1bar

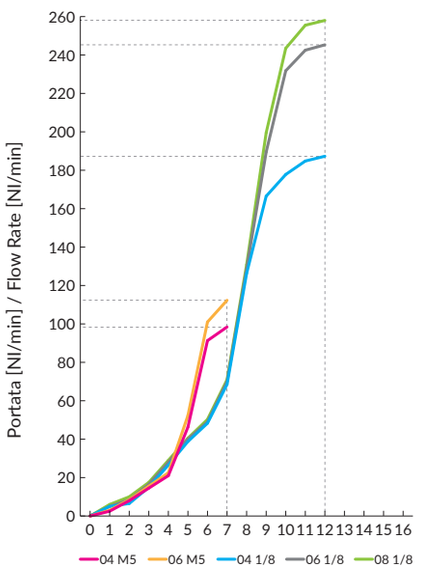

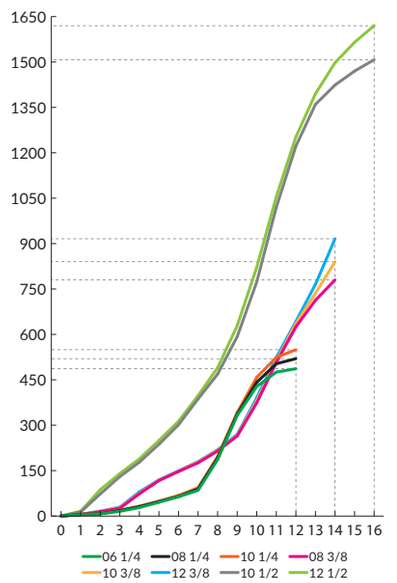

N° giri spillo di regolazione / N° of needle turns

Type	OD1	D1	D2	D3	L1	L2	L3	L4	H1	g
12 04 M5	4	M5x0,8	9,5	11	4	15,5	26,2	17,2	10	4,2
12 04 18	4	G1/8	9,5	15,5	5,5	19,5	32,5	18,5	14	8,9
12 06 M5	6	M5x0,8	11,5	11	4	15,9	26,6	20,3	10	4,5
12 06 18	6	G1/8	11,5	15,5	5,5	19,4	32,6	21,5	14	9,4
12 06 14	6	G1/4	11,5	18	6,5	22,9	36	22,5	16	13,6
12 08 18	8	G1/8	14	15,5	5,5	19,4	32,5	22	14	9,7
12 08 14	8	G1/4	14	18	6,5	22,9	36	23	16	13,9
12 08 38	8	G3/8	14	22,5	7	27	45,6	24,5	20	25,4
12 10 14	10	G1/4	16	18	6,5	22,9	36,1	25	16	14,5
12 10 38	10	G3/8	16	22,5	7	27	45,6	26,3	20	25,0
12 10 12	10	G1/2	16	28	8,5	32,5	51,1	27	25	42,1
12 12 38	12	G3/8	19	22,5	7	27	45,6	28	20	26,7
12 12 12	12	G1/2	19	28	8,5	32,5	51,1	28,6	25	43,0

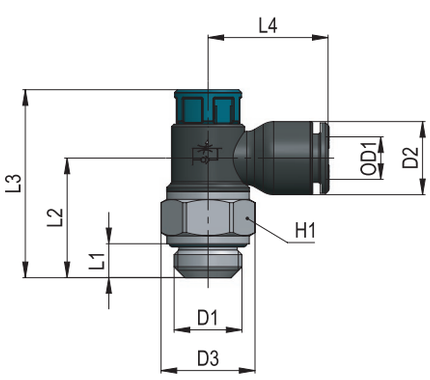

Disponibile nelle versioni:
Available as:
Disponible:
Verfügbar:

.../O

.../I

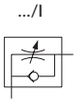

Tubi di collegamento consigliati:
Variabili in funzione del tipo di raccordo collegato al regolatore.

Recommended tubings:
According to the fitting connected to the flow control.

Tube conseillé:
En fonction du raccord monté sur le réducteur.

Empfohlene Schläuche:
Die Schläuche werden durch die am Drosselrückschlagventil montierte.

Campi di applicazione:
Impianti pneumatici alimentati con aria filtrata e lubrificata.

Application field:
Pneumatic installations fed with filtered, lubricated air.

Domaines d'application:
Circuits pneumatiques avec air filtré et lubrifié.

Anwendungsbereiche:
Pneumatische Anlage mit gefilterter und geölter Druckluft.

AP 55
AR 63
AV 221
CO 157
CX 255
EV 217
GU 119
GU Safety 135
GX 281
GX Safety 291
HP 317
MA 27
MB 41
MC 83
MF 235
MM 333
MO 93
MP 323
MT 339
MV 171
MX 241
MY 229
OX 261
PA 113
PE 79
PM 329
PN 67
PT 347
PU 131
PU Safety 149
PUX 287
PV 203
PVX 311
PX 249
QO 363
RA 101
RF 269
RT 355
RX 275
Tools 369
Tubings 375
VF 295
VT 359
VX 299

MV 15

Regolatore di flusso | Flow control | Réducteur de débit | Drosselrückschlagventil

1	Corpo Body Corps Körper	2	Spillo Needle Epingle Nadel	3	Bussola Cartridge Cartouche Patrone	4	Pomolo e taglio a cacciavite Knob and screwdriver slot Bouton moleté et fente pour tournevis Knopf und Schlitz für Schraubenzieher
	Ottone UNI EN 12164 CW614N, nichelato Brass UNI EN 12164 CW614N, nickel plated Laiton UNI EN 12164 CW614N, nickelé Messing UNI EN 12164 CW614N, vernickelt						

5	Guarnizioni Seals Joint d'étancheité Dichtung	6	Rondelle Gasket Bague Plastique Kunststoffring
	NBR NBR NBR NBR		PA6 PA6 PA6 PA6

-20° ÷ 80°C

10 bar

SILICONE FREE

RoHS COMPLIANT

REACH COMPLIANT

PLUS

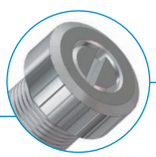

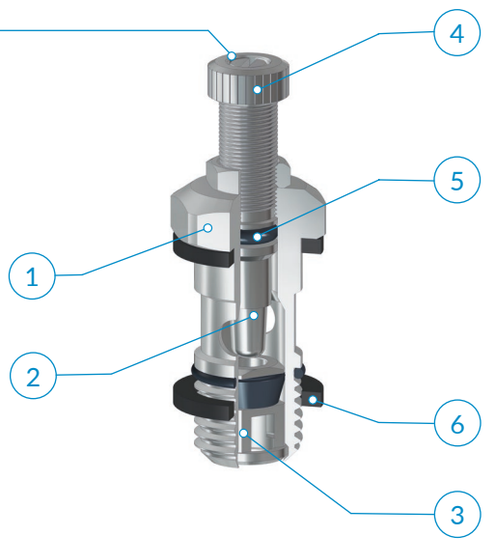

Maggiore ergonomia: +14% (in media) superficie di presa del pomolo.
Improved ergonomics: +14% (on average) knob gripping surface.
Ergonomie améliorée: +14 % (en moyenne) de surface de préhension du bouton.
Verbesserte Ergonomie: +14 % (im Durchschnitt) Griffoberfläche am knopf.

Guida cacciavite: il taglio nel pomolo mantiene il cacciavite nella sua sede.
Screwdriver guide: the slot housed in the knob keeps the screwdriver in place.
Guide-tournevis: la fente intégrée dans le bouton maintient le tournevis en position.
Schraubendreherführung: der im Knopf integrierte Schlitz hält den Schraubendreher in Position.

Regolazione affidabile: il controdado di bloccaggio protegge la regolazione da vibrazioni e interventi involontari.
Reliable adjustment: the locking counter-nut protects the setting from vibrations and accidental changes.
Réglage fiable: le contre-écrou de blocage protège le réglage contre les vibrations et les manipulations involontaires.
Zuverlässige Einstellung: die Kontermutter sichert die Einstellung gegen Vibrationen und unbeabsichtigte Eingriffe.

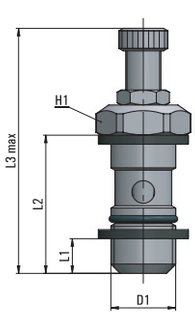

Type	D1	L1	L2	L3 max	H1	g ⚖
15 00 M5	M5x0,8	4	15,2	39,1	8	7,0
15 00 18	G1/8	5,1	23,7	41,7	14	21,0
15 00 14	G1/4	6,7	27,2	48,8	17	37,0
15 00 38	G3/8	7,4	31	62,2	20	61,0
15 00 12	G1/2	9,9	37,9	76	26	106,0

Disponibile nelle versioni:
Available as:
Disponible:
Verfügbar:

.../O

.../I

.../B

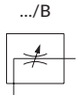

Tubi di collegamento consigliati:
Variabili in funzione del tipo di raccordo collegato al regolatore.

Recommended tubings:
According to the fitting connected to the flow control.

Tube conseillé:
En fonction du raccord monté sur le réducteur.

Empfohlene Schläuche:
Die Schläuche werden durch die am Drosselrückschlagventil montierte verschraubung bestimmt.

Campi di applicazione:
Impianti pneumatici alimentati con aria filtrata e lubrificata.

Application field:
Pneumatic installations fed with filtered, lubricated air.

Domaines d'application:
Circuits pneumatiques avec air filtré et lubrifié.

Anwendungsbereiche:
Pneumatische Anlage mit gefilterter und geölter Druckluft.

MV 18

Regolatore con raccordo orientabile automatico in ottone

Brass flow control with swivelling push-in fitting

Réducteur de débit avec raccord automatique tournant en laiton

Drosselrückschlagventil mit schwenkbarer Steckverschraubung aus Messing

1 Corpo / Body / Corps / Körper
2 Spillo / Needle / Epingle / Nadel
3 Bussola / Cartridge / Cartouche / Patrone
4 Pomolo e taglio a cacciavite / Knob and screwdriver slot / Bouton moleté et fente pour tournevis / Knopf und Schlitz für Schraubenzieher
5 Guarnizioni / Seals / Joint d'étancheité / Dichtung
6 Raccordo automatico serie MA / MA line push-in fittings / Raccords instantanés série MA / MA Steckverschraubungen

Ottone UNI EN 12164 CW614N, nichelato
Brass UNI EN 12164 CW614N, nickel plated
Laiton UNI EN 12164 CW614N, nickelé
Messing UNI EN 12164 CW614N, vernickelt

NBR
NBR
NBR
NBR

-20° ÷ 80°C

10 bar

Plus Pag. 174

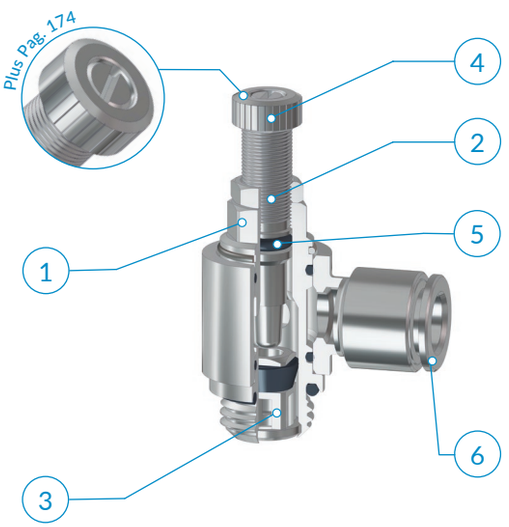

P = 6 bar - Δp = 1bar

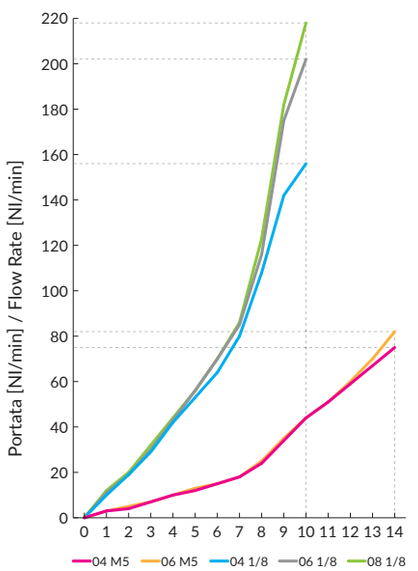

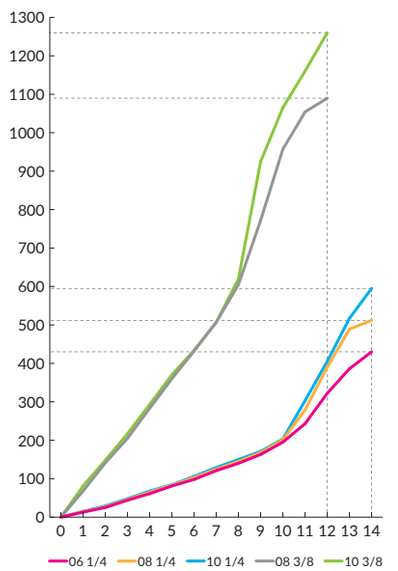

N° giri spillo di regolazione / N° of needle turns

Type	OD1	D1	D2	L1	L2	L3 max	L4	H1	g ⚖
18 04 M5	4	M5x0,8	9,1	4	12,5	40,4	18,5	6	13,0
18 04 18	4	G1/8	9,1	5,2	15,1	41,7	20,5	9	31,0
18 06 M5	6	M5x0,8	12	4	12,5	40,4	21,5	6	15,5
18 06 18	6	G1/8	12	5,2	15,1	41,7	22,5	9	32,9
18 06 14	6	G1/4	12	6,4	17,4	48,8	24	10	52,0
18 08 18	8	G1/8	14	5,2	15,1	41,7	23,5	9	32,5
18 08 14	8	G1/4	14	6,4	17,4	48,8	24,5	10	56,0
18 08 38	8	G3/8	14	7	20	62,2	26,5	14	90,0
18 10 14	10	G1/4	16	6,4	17,4	48,8	27	10	50,0
18 10 38	10	G3/8	16	7	20	62,2	29	14	91,0

Disponibile nelle versioni:
Available as:
Disponible:
Verfügbar:

.../O .../I .../B

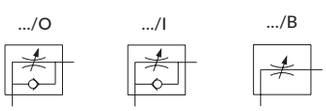

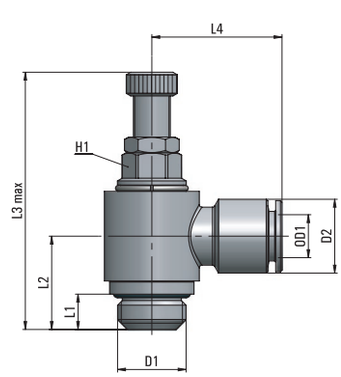

L'anello rimane orientabile anche dopo l'installazione del regolatore.
The banjo ring swivels also after flow control installation.
Les banjos peuvent être orientés après l'installation du réducteur.
Der Schwenkring kann nach der Montage des Drosselrückschlagventiles noch orientiert werden.

Tubi di collegamento consigliati:
PA11, PA12, PA6, Poliuretano PU (98 Shore A).

Recommended tubings:
PA11, PA12, PA6, Polyurethane PU (98 Shore A).

Tube conseillé:
PA11, PA12, PA6, Polyurethane PU (98 Shore A).

Empfohlene Schläuche:
PA11, PA12, PA6, Polyurethan PU (98 Shore A).

Campi di applicazione:
Impianti pneumatici alimentati con aria filtrata e lubrificata.

Application field:
Pneumatic installations fed with filtered, lubricated air.

Domaines d'application:
Circuits pneumatiques avec air filtré et lubrifié.

Anwendungsbereiche:
Pneumatische Anlage mit gefilterter und geölter Druckluft.

AP 55
AR 63
AV 221
CO 157
CX 255
EV 217
GU 119
GU Safety 135
GX 281
GX Safety 291
HP 317
MA 27
MB 41
MC 83
MF 235
MM 333
MO 93
MP 323
MT 339
MV 171
MX 241
MY 229
OX 261
PA 113
PE 79
PM 329
PN 67
PT 347
PU 131
PU Safety 149
PUX 287
PV 203
PVX 311
PX 249
QO 363
RA 101
RF 269
RT 355
RX 275
Tools 369
Tubings 375
VF 295
VT 359
VX 299

MV 38

Regolatore con raccordo orientabile automatico in resina acetalica

Flow control with swivelling acetal push-in fitting

Réducteur de débit avec raccord automatique tournant en résine acétal

Drosselrückschlagventil mit schwenkbarer Steckverschraubung aus Kunststoff

1	Corpo Body Corps Körper	2	Spillo Needle Epingle Nadel	3	Bussola Cartridge Cartouche Patrone	4	Pomolo e taglio a cacciavite Knob and screwdriver slot Bouton moleté et fente pour tournevis Knopf und Schlitz für Schraubenzieher
	Ottone UNI EN 12164 CW614N, nichelato Brass UNI EN 12164 CW614N, nickel plated Laiton UNI EN 12164 CW614N, nickelé Messing UNI EN 12164 CW614N, vernickelt						

5	Guarnizioni Seals Joint d'étancheité Dichtung	6	Raccordo automatico serie MB MB line push-in fittings Raccords instantanés série MB MB Steckverschraubungen
	NBR NBR NBR NBR		

-20° ÷ 70°C

10 bar

Plus Pag. 174

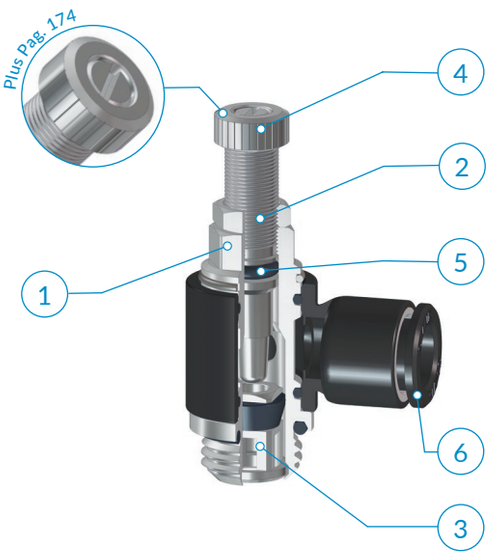

P = 6 bar - Δp = 1bar

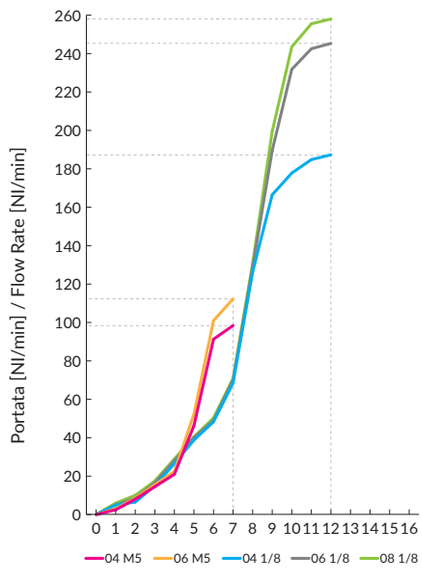

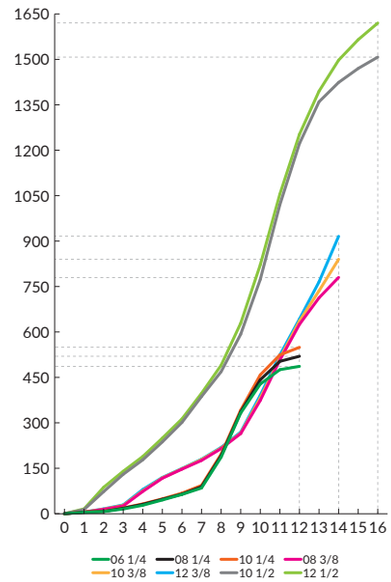

N° giri spillo di regolazione/ N°of needle turns

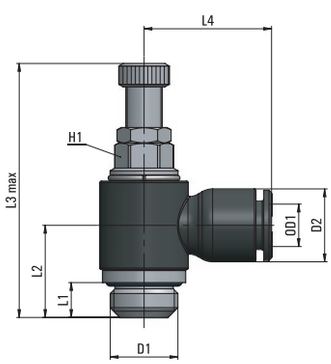

Type	OD1	D1	D2	L1	L2	L3 max	L4	H1	g
38 04 M5	4	M5x0,8	9,7	4	12	40,4	17,6	6	8,0
38 04 18	4	G1/8	9,7	5,2	15,1	41,7	19,1	9	17,0
38 06 M5	6	M5x0,8	12	4	11,5	40,4	21,5	6	9,0
38 06 18	6	G1/8	12	5,2	15,1	41,7	22,7	9	18,0
38 06 14	6	G1/4	12	6,4	17,4	48,8	24,3	10	31,0
38 08 18	8	G1/8	14	5,2	14,9	41,7	23	9	20,0
38 08 14	8	G1/4	14	6,4	17,4	48,8	24,6	10	32,0
38 08 38	8	G3/8	14	7	20	62,2	26,5	14	59,0
38 10 14	10	G1/4	16	6,4	17,4	48,8	27	10	33,0
38 10 38	10	G3/8	16	7	20	62,2	28,5	14	60,0

Disponibile nelle versioni:
Available as:
Disponible:
Verfügbar:

.../O

.../I

.../B

L'anello rimane orientabile anche dopo l'installazione del regolatore.
The banjo ring swivels also after flow control installation.
Les banjos peuvent être orientés après l'installation du réducteur.
Der Schwenkring kann nach der Montage des Drosselrückschlagventiles noch orientiert werden.

Tubi di collegamento consigliati:
PA11, PA12, PA6, Poliuretano PU (98 Shore A).

Recommended tubings:
PA11, PA12, PA6, Polyurethane PU (98 Shore A).

Tube conseillé:
PA11, PA12, PA6, Polyurethane PU (98 Shore A).

Empfohlene Schläuche:
PA11, PA12, PA6, Polyurethan PU (98 Shore A).

Campi di applicazione:
Impianti pneumatici alimentati con aria filtrata e lubrificata.

Application field:
Pneumatic installations fed with filtered, lubricated air.

Domaines d'application:
Circuits pneumatiques avec air filtré et lubrifié.

Anwendungsbereiche:
Pneumatische Anlage mit gefilterter und geölter Druckluft.

MV 39

AP 55
AR 63
AV 221
CO 157
CX 255
EV 217
GU 119
GU Safety 135
GX 281
GX Safety 291
HP 317
MA 27
MB 41
MC 83
MF 235
MM 333
MO 93
MP 323
MT 339
MV 171
MX 241
MY 229
OX 261
PA 113
PE 79
PM 329
PN 67
PT 347
PU 131
PU Safety 149
PUX 287
PV 203
PVX 311
PX 249
QO 363
RA 101
RF 269
RT 355
RX 275
Tools 369
Tubings 375
VF 295
VT 359
VX 299

Regolatore con raccordo automatico in resina acetalica

Flow control with acetal push-in fitting

Réducteur de débit avec raccord automatique en résine acétal

Drosselrückschlagventil mit Steckverschraubung aus Kunststoff

1	Corpo Body Corps Körper	2	Spillo Needle Epingle Nadel	3	Bussola Cartridge Cartouche Patrone	4	Pomolo e taglio a cacciavite Knob and screwdriver slot Bouton moleté et fente pour tournevis Knopf und Schlitz für Schraubenzieher
	Ottone UNI EN 12164 CW614N, nichelato Brass UNI EN 12164 CW614N, nickel plated Laiton UNI EN 12164 CW614N, nickelé Messing UNI EN 12164 CW614N, vernickelt						

5	Guarnizioni Seals Joint d'étanchéité Dichtung	6	Raccordo automatico serie MB MB line push-in fittings Raccords instantanés série MB MB Steckverschraubungen
	NBR NBR NBR NBR		

7	Rondelle Gasket Bague plastique Kunststoffring
	PA6 PA6 PA6 PA6

-20° ÷ 70°C

10 bar

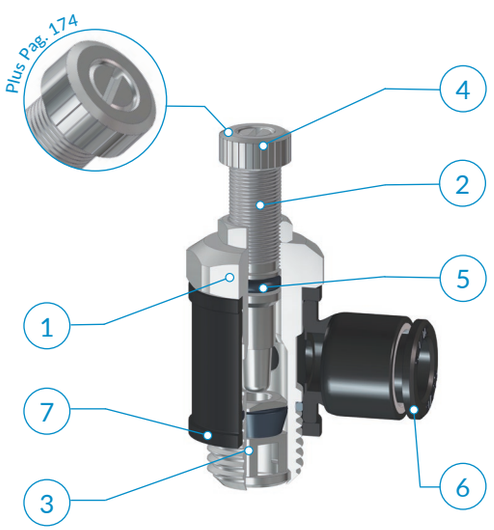

P = 6 bar - Δp = 1bar

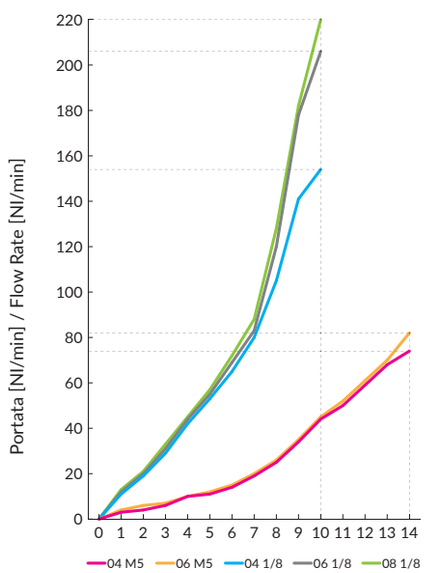

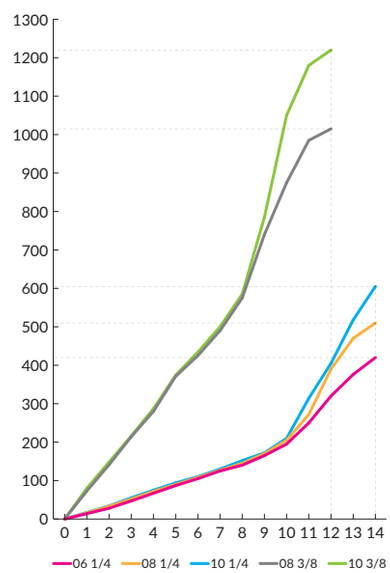

N° giri spillo di regolazione/ N°of needle turns

Type	OD1	D1	D2	L1	L2	L3 max	L4	H1	g
39 04 M5	4	M5x0,8	9,7	4	15,2	39,1	17,6	8	7,0
39 04 18	4	G1/8	9,7	5,1	23,7	41,7	19,1	14	20,0
39 06 M5	6	M5x0,8	12	4	15,2	39,1	21,5	8	8,0
39 06 18	6	G1/8	12	5,1	23,7	41,7	22,7	14	21,0
39 06 14	6	G1/4	12	6,7	27,2	48,8	24,3	17	39,8
39 08 18	8	G1/8	14	5,1	23,7	41,7	23	14	22,0
39 08 14	8	G1/4	14	6,7	27,2	48,8	24,6	17	41,5
39 08 38	8	G3/8	14	7,4	31	62,2	26,5	20	67,0
39 10 14	10	G1/4	16	6,7	27,2	48,8	27	17	39,0
39 10 38	10	G3/8	16	7,4	31	62,2	28,5	20	68,0

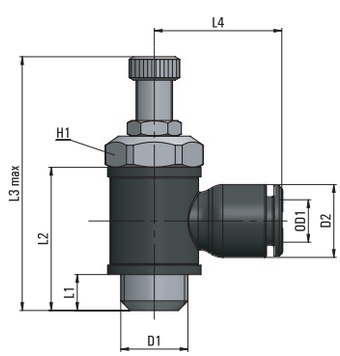

Disponibile nelle versioni:
Available as:
Disponible:
Verfügbar:

.../O

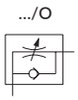

.../I

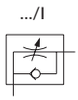

.../B

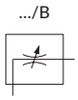

Una volta effettuata l'installazione del regolatore l'anello non è più orientabile.
The banjo ring no longer swivel after flow control installation.
Les banjos ne tournent pas après l'installation du réducteur.
Der Schwenkring bleibt nach der Montage des Drosselrückschlagventiles fest.

Tubi di collegamento consigliati:
PA11, PA12, PA6, Poliuretano PU (98 Shore A).

Recommended tubings:
PA11, PA12, PA6, Polyurethane PU (98 Shore A).

Tube conseillé:
PA11, PA12, PA6, Polyurethane PU (98 Shore A).

Empfohlene Schläuche:
PA11, PA12, PA6, Polyurethan PU (98 Shore A).

Campi di applicazione:
Impianti pneumatici alimentati con aria filtrata e lubrificata.

Application field:
Pneumatic installations fed with filtered, lubricated air.

Domaines d'application:
Circuits pneumatiques avec air filtré et lubrifié.

Anwendungsbereiche:
Pneumatische Anlage mit gefilterter und geölter Druckluft.

MV 21

Regolatore di flusso in linea | In-line flow control | Réducteur de débit en ligne | Drosselrückschlagventil

1	Corpo Body Corps Körper	2	Regolatore Valve Réducteur de débit Drosselventil	3	Spillo Needle Epingle Nadel	4	Pomolo Handwheel Volant moleté Rändelkopf	5	Dado Nut Ecrou Überwurfmutter	6	Guarnizioni Seals Joint d'étancheité Dichtung
	Alluminio anodizzato Al2011 Anodized aluminium Al2011 Alluminium anodisé Al2011 Eloxiertes aluminium Al2011		Ottone UNI EN 12164 CW614N, nichelato Brass UNI EN 12164 CW614N, nickel plated Laiton UNI EN 12164 CW614N, nickelé Messing UNI EN 12164 CW614N, vernickelt								NBR NBR NBR NBR

-20° ÷ 80°C

10 bar

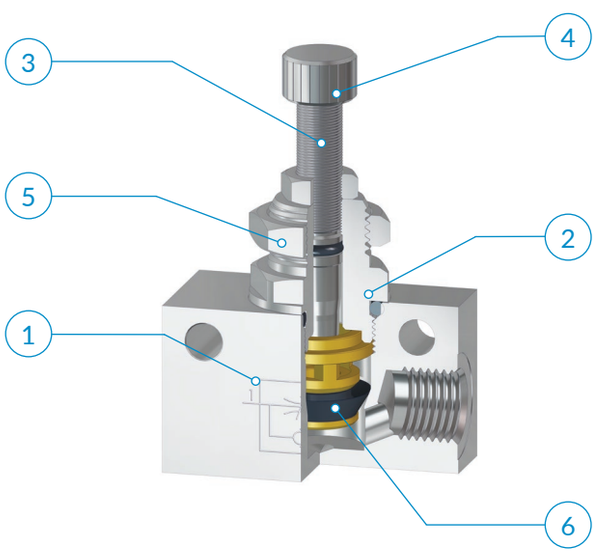

P = 6 bar - Δp = 1bar

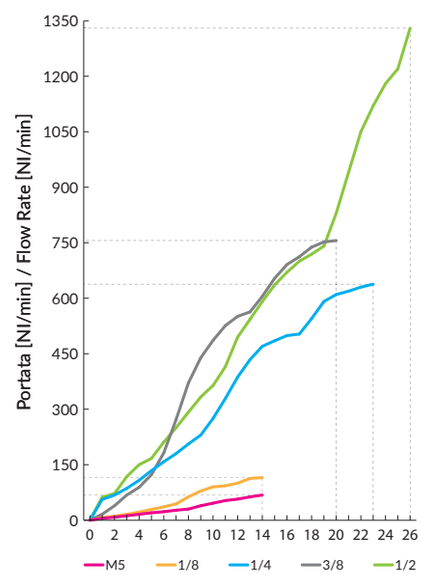

N° giri spillo di regolazione/ N°of needle turns

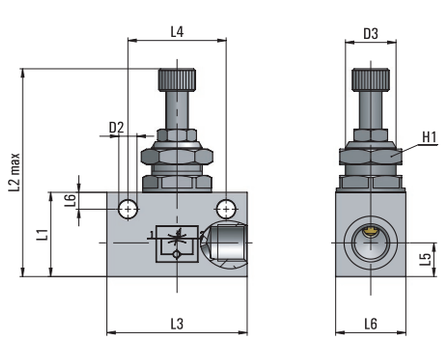

Type	D1	D2	D3	L1	L2 max	L3	L4	L5	S	H1	g
21 00 M5	M5x0,8	3,2	M9x0,75	15	36,2	25	18	7	12	11	20,0
21 00 18	G1/8	4,5	M12x0,75	21	49,3	34	24	8	16	15	50,0
21 00 14	G1/4	6,5	M18x1,5	30	75,2	50	35	12	25	22	162,0
21 00 38	G3/8	6,5	M18x1,5	30	75,2	58	40	12	25	22	171,0
21 00 12	G1/2	6,5	M22x1,5	40	92,9	65	50	17	30	26	299,0

Disponibile nelle versioni:
Available as:
Disponible:
Verfügbar:

.../U

.../B

Tubi di collegamento consigliati:
Variabili in funzione del tipo di raccordo collegato al regolatore.

Recommended tubings:
According to the fitting connected to the flow control.

Tube conseillé:
En fonction du raccord monté sur le réducteur.

Empfohlene Schläuche:
Die Schläuche werden durch die am Drosselrückschlagventil montierte.

Campi di applicazione:
Impianti pneumatici alimentati con aria filtrata e lubrificata.

Application field:
Pneumatic installations fed with filtered, lubricated air.

Domaines d'application:
Circuits pneumatiques avec air filtré et lubrifié.

Anwendungsbereiche:
Pneumatische Anlage mit gefilterter und geölter Druckluft.

MV 21-P

Regolatore di flusso in linea Push to Lock

Push to Lock In-line flow control

Reducteur de débit en ligne Push to Lock

Schwenkbares Drossel-ventil , Push to Lock

1	Corpo Body Corps Körper	PA66 FV PA66 GR PA66 GV PA66 GF	2	Pomolo Handwheel Volant moleté Rändelkopf	PA6 FV PA6 GR PA6 GV PA6 GF	3	Spillo Needle Epingle Nadel	PA66 FV PA66 GR PA66 GV PA66 GF	4	Guarnizioni Seals Joint d'étancheité Dichtung	NBR NBR NBR NBR	5	Bussola Cartridge Cartouche Patrone	PBT PBT PBT PBT	6	Filetto e Dado Thread and Nut Filetage et écrou Gewinde und Mutter	Ottone UNI EN 12164 CW614N, nichelato Brass UNI EN 12164 CW614N, nickel plated Laiton UNI EN 12164 CW614N, nickelé Messing UNI EN 12164 CW614N, vernickelt

-20° ÷ 80°C

10 bar

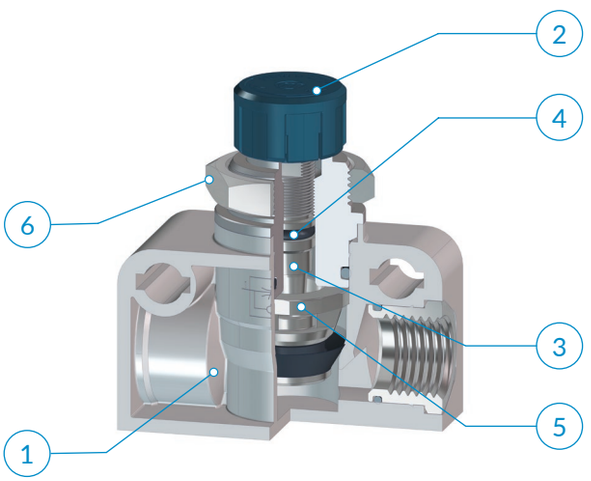

P = 6 bar - Δp = 1bar

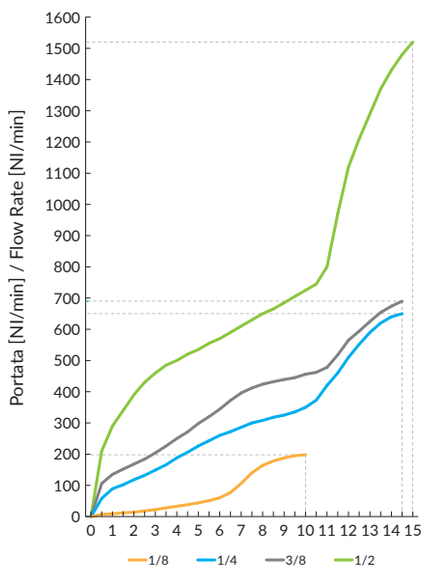

N° giri spillo di regolazione/ N°of needle turns

Type	D1	D2	D3	L1	L2	L3	L4	L5	L6	L7	H1	g ⚖
21 00 18 - P	G1/8	4,3	M14x1	21,75	35,8	32,5	24	8	4,25	16	17	32,7
21 00 14 - P	G1/4	6,5	M20x1	30	53,5	50	35	12	5,5	25	24	100,0
21 00 38 - P	G3/8	6,5	M20x1	32,5	53,5	50	39	12	5,5	25	24	105,0
21 00 12 - P	G1/2	6,5	M20x1	40	67,6	62	50	16,5	6	30	24	171,4

Disponibile nelle versioni:
Available as:
Disponible:
Verfügbar:

.../U

.../B

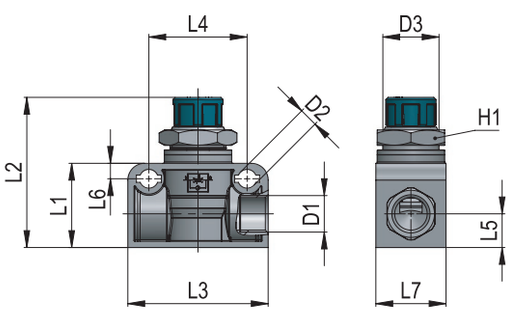

Tubi di collegamento consigliati:
Variabili in funzione del tipo di raccordo collegato al regolatore.

Recommended tubings:
According to the fitting connected to the flow control.

Tube conseillé:
En fonction du raccord monté sur le réducteur.

Empfohlene Schläuche:
Die Schläuche werden durch die am Drosselrückschlagventil montierte.

Campi di applicazione:
Impianti pneumatici alimentati con aria filtrata e lubrificata.

Application field:
Pneumatic installations fed with filtered, lubricated air.

Domaines d'application:
Circuits pneumatiques avec air filtré et lubrifié.

Anwendungsbereiche:
Pneumatische Anlage mit gefilterter und geölter Druckluft.

AP 55
AR 63
AV 221
CO 157
CX 255
EV 217
GU 119
GU Safety 135
GX 281
GX Safety 291
HP 317
MA 27
MB 41
MC 83
MF 235
MM 333
MO 93
MP 323
MT 339
MV 171
MX 241
MY 229
OX 261
PA 113
PE 79
PM 329
PN 67
PT 347
PU 131
PU Safety 149
PUX 287
PV 203
PVX 311
PX 249
QO 363
RA 101
RF 269
RT 355
RX 275
Tools 369
Tubings 375
VF 295
VT 359
VX 299

MV 34

Regolatore di flusso con corpo in resina acetalica

Acetal in-line flow control

Réducteur de débit avec corps résine acetal

Kunststoff Drosselrückschlagventil

1	Corpo Body Corps Körper	2 Regolatore Valve Réducteur de débit Drosselventil	3 Spillo Needle Epingle Nadel	4 Pomolo e taglio a cacciavite Knob and screwdriver slot Bouton moleté et fente pour tournevis Knopf und Schlitz für Schraubenzieher	5 Guarnizioni Seals Joint d'étancheité Dichtung	6 Raccordo automatico serie MB MB line push-in fittings Raccords instantanés série MB MB Steckverschraubungen
	POM POM POM POM	Ottone UNI EN 12164 CW614N, nichelato Brass UNI EN 12164 CW614N, nickel plated Laiton UNI EN 12164 CW614N, nickelé Messing UNI EN 12164 CW614N, vernickelt			NBR NBR NBR NBR	

-20° ÷ 70°C

10 bar

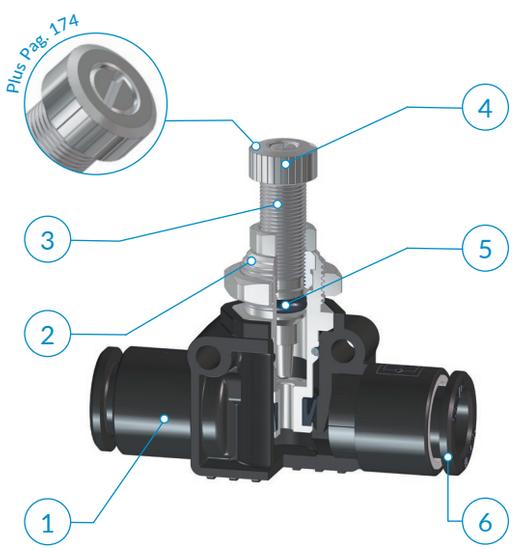

P = 6 bar - Δp = 1bar

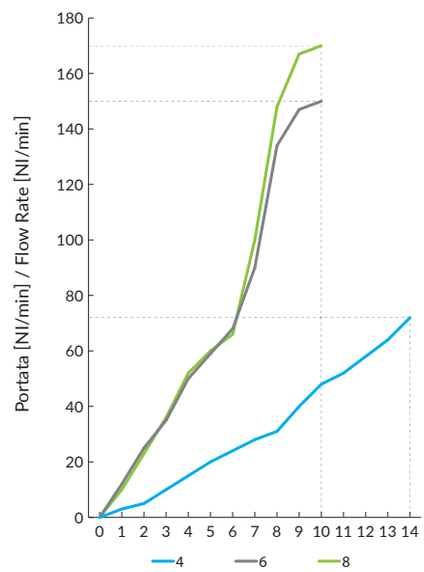

N° giri spillo di regolazione/ N°of needle turns

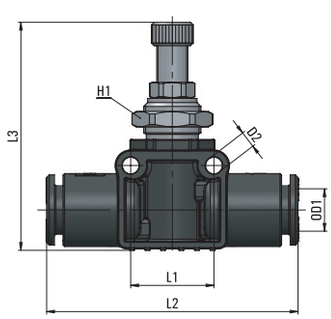

Type	OD1	D1	L1	L2	L3 max	H1	g
34 04 04	4	3,2	13	36,4	35,9	11	11,8
34 06 06	6	3,2	16	47	42,3	14	24,0
34 08 08	8	3,2	16	48	43,8	14	28,0

Disponibile nelle versioni:
Available as:
Disponible:
Verfügbar:

.../U

.../B

Tubi di collegamento consigliati:
PA11, PA12, PA6, Poliuretano PU (98 Shore A).

Recommended tubings:
PA11, PA12, PA6, Polyurethane PU (98 Shore A).

Tube conseillé:
PA11, PA12, PA6, Polyurethane PU (98 Shore A).

Empfohlene Schläuche:
PA11, PA12, PA6, Polyurethan PU (98 Shore A).

Campi di applicazione:
Impianti pneumatici alimentati con aria filtrata e lubrificata.

Application field:
Pneumatic installations fed with filtered, lubricated air.

Domaines d'application:
Circuits pneumatiques avec air filtré et lubrifié.

Anwendungsbereiche:
Pneumatische Anlage mit gefilterter und geölter Druckluft.

MV 49

Regolatore di flusso ad anello

Banjo with integrated flow control

Banjo avec limiteur de débit intégré

Schwenkring mit integriertem Rückschlagventil

1 Corpo / Body / Corps / Körper
Ottone UNI EN 12164 CW614N, nichelato
Brass UNI EN 12164 CW614N, nickel plated
Laiton UNI EN 12164 CW614N, nickelé
Messing UNI EN 12164 CW614N, vernickelt

2 Spillo / Needle / Epingle / Nadel

3 Guarnizioni / Seals / Joint d'étancheité / Dichtung
NBR
NBR
NBR
NBR

4 Raccordo automatico serie MA
MA line push-in fittings
Raccords instantanés série MA
MA Steckverschraubungen

-20° ÷ 80°C

10 bar

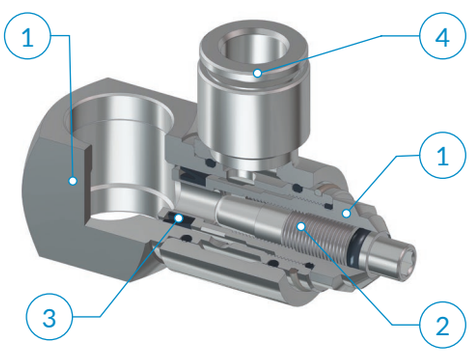

+ MV46
Controlled Pneumatic Switch

+ MV45
Controlled Stop Valve

Type	OD1	D1	D2	L1	L2	L3 max	g
49 06 14	6	13,2	18	17	19,3	41,3	66,0
49 08 14	8	13,2	18	17	19,3	41,3	66,0
49 08 38	8	17	21	20	22	51,2	110,0
49 10 38	10	17	21	20	22	51,2	110,0

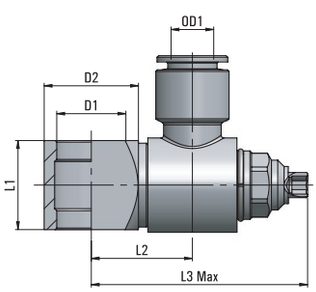

Disponibile nelle versioni:
Available as:
Disponible:
Verfügbar:

.../O

.../I

.../B

Tubi di collegamento consigliati:
PA11, PA12, PA6, Poliuretano PU (98 Shore A).

Recommended tubings:
PA11, PA12, PA6, Polyurethane PU (98 Shore A).

Tube conseillé:
PA11, PA12, PA6, Polyurethane PU (98 Shore A).

Empfohlene Schläuche:
PA11, PA12, PA6, Polyurethan PU (98 Shore A).

Campi di applicazione:
Impianti pneumatici alimentati con aria filtrata e lubrificata.

Application field:
Pneumatic installations fed with filtered, lubricated air.

Domaines d'application:
Circuits pneumatiques avec air filtré et lubrifié.

Anwendungsbereiche:
Pneumatische Anlage mit gefilterter und geölter Druckluft.

AP 55
AR 63
AV 221
CO 157
CX 255
EV 217
GU 119
GU Safety 135
GX 281
GX Safety 291
HP 317
MA 27
MB 41
MC 83
MF 235
MM 333
MO 93
MP 323
MT 339
MV 171
MX 241
MY 229
OX 261
PA 113
PE 79
PM 329
PN 67
PT 347
PU 131
PU Safety 149
PUX 287
PV 203
PVX 311
PX 249
QO 363
RA 101
RF 269
RT 355
RX 275
Tools 369
Tubings 375
VF 295
VT 359
VX 299

MV 44

Strozzatore unidirezionale | Throttle fitting | Étrangleur | Drosselventil

1 Raccordo automatico serie MA MA line push-in fittings Raccords instantanés série MA MA steckverschraubungen	2 Bussola Cartridge Cartouche Patrone	3 Guarnizioni Seals Joint d'étancheité Dichtung
	Ottone UNI EN 12164 CW614N, nichelato Brass UNI EN 12164 CW614N, nickel plated Laiton UNI EN 12164 CW614N, nickelé Messing UNI EN 12164 CW614N, vernickelt	NBR NBR NBR NBR

-20° ÷ 80°C

15 bar

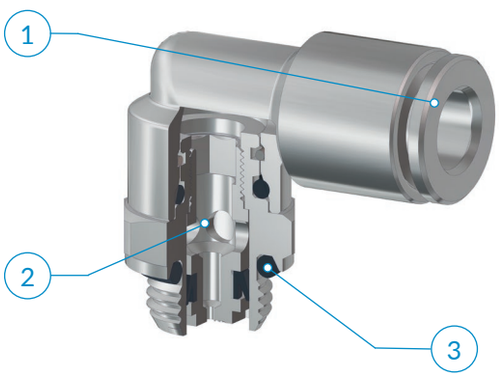

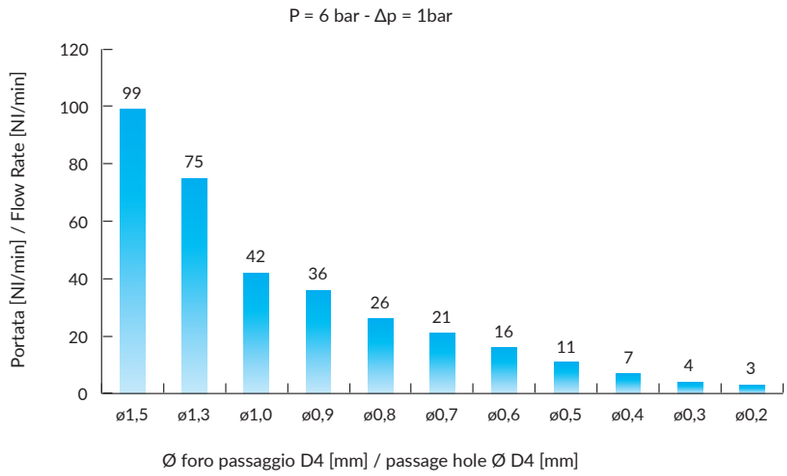

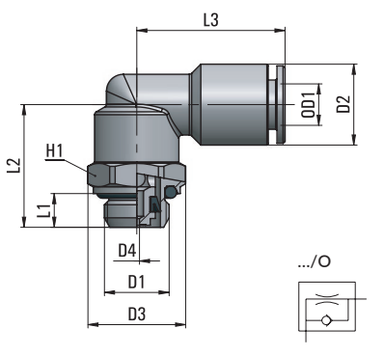

Type	OD1	D1	D2	D3	D4	L1	L2	L3	H1	g
44 04 M5	4	M5x0,8	9,1	10	0,2	4	12,5	18,5	6	11,4
44 04 18	4	G1/8	9,1	14,5	0,2	5	18,2	19,5	13	18
44 06 M5	6	M5x0,8	12	10	0,2	4	12,5	21,5	6	13
44 06 18	6	G1/8	12	14,5	0,2	5	18,2	22	13	20
44 06 14	6	G1/4	12	16	0,2	6,5	22,7	22	13	24
44 08 18	8	G1/8	14	14,5	0,2	5	18	22,5	13	22
44 08 14	8	G1/4	14	16	0,2	6,5	22,5	22,5	13	26

In fase d'ordine specificare dopo il codice dell'articolo d'interesse il diametro del foro calibrato (D4) che si desidera. Es. (MV 44 06 18 0,3)
In case of order, please state after the part number, the size of the calibrated orifice (D4). I.e. (MV 44 06 18 0,3)
En cas de commande, veuillez s'il Vous plaît indiquer après la référence, le diamètre du trou calibré (D4) désiré. Ex. (MV 44 06 18 0,3)
Im Auftragsfall, nach der Referenznummer bitte immer den Durchmesser der kalibrierten Bohrung (D4) angeben. Beispiel (MV 44 06 18 0,3)

Questi raccordi hanno al loro interno una bussola con un foro calibrato il cui diametro determina uno strozzamento del flusso che potrà così assumere i valori riportati in Fig. 1. Tipico impiego degli strozzatori sono quelle applicazioni dove si conosce a priori il flusso o la velocità desiderata dei cilindri e dove non siano richieste regolazioni successive. I vantaggi derivanti dall'impiego degli strozzatori consistono nell'impossibilità di apportare regolazioni indesiderate al flusso e nella costanza nel tempo della regolazione, cosa fondamentale in presenza di vibrazioni.

This fitting houses a cartridge with a calibrated orifice. The orifice diameter causes a flow throttling thereby allowing the desired flow (see our Chart 1).
The throttle fittings are mostly used when the user knows the exact cylinder speed and when no further settings of the cylinder are requested. The major advantage is that no undesired tamperings can occur and in case of vibrations the flow setting will remain stable.

Ces raccords ont à l'intérieur une cartouche à trou calibré, dont le diamètre produit un étranglement du débit. Par cela on pourra atteindre les débits indiqués dans notre tableau 1. Ces étrangleurs sont bien utilisés surtout dans les applications où l'on connaît déjà a priori le débit desiré ou la vitesse des verins, qui après ne pourront être modifiés que en changeant la cartouche. Les avantages principaux de ces étrangleurs sont l'impossibilité de changer le réglage du débit et la constance dans le temps du réglage, ce qui est particulièrement important en présence de vibrations.

Diese Verschraubung enthält eine Patrone mit kalibrierter Bohrung, deren Durchmesser eine Durchflußdrosselung bewirkt. Dadurch werden die nachstehenden Durchflußwerte erreicht. Diese Drosselverschraubungen finden in jene Anlagen Anwendung, wo der Durchfluß oder die Zylindergeschwindigkeit im voraus bekannt ist und vorwiegend, wo weitere Einstellungen nicht mehr nötig sind. Der Vorteil dieser Verschraubung liegt darin, dass es nicht möglich ist unerwünscht den Durchfluss einzustellen und vor allem, dass die Einstellung konstant in der Zeit trotz moeglichen Vibrationen bleibt.

Tubi di collegamento consigliati:
PA11, PA12, PA6, Poliuretano PU
(98 Shore A)

Campi di applicazione:
Impianti pneumatici alimentati con aria filtrata e lubrificata.

Recommended tubings:
PA11, PA12, PA6, Polyurethane PU
(98 Shore A).

Application field:
Pneumatic installations fed with filtered, lubricated air.

Tube conseillé:
PA11, PA12, PA6, Polyurethane PU
(98 Shore A).

Domaines d'application:
Circuits pneumatiques avec air filtré et lubrifié.

Empfohlene Schläuche:
PA11, PA12, PA6, Polyurethan PU
(98 Shore A).

Anwendungsbereiche:
Pneumatische Anlage mit gefilterter und geölter Druckluft.

MV 47

Economizzatore regolatore di pressione | Pressure control | Réducteur de pression | Druckregler

AP 55
AR 63
AV 221
CO 157
CX 255
EV 217
GU 119
GU Safety 135
GX 281
GX Safety 291
HP 317
MA 27
MB 41
MC 83
MF 235
MM 333
MO 93
MP 323
MT 339
MV 171
MX 241
MY 229
OX 261
PA 113
PE 79
PM 329
PN 67
PT 347
PU 131
PU Safety 149
PUX 287
PV 203
PVX 311
PX 249
QO 363
RA 101
RF 269
RT 355
RX 275
Tools 369
Tubings 375
VF 295
VT 359
VX 299

1 Corpo / Body / Corps / Körper
Ottone UNI EN 12164 CW614N, nichelato
Brass UNI EN 12164 CW614N, nickel plated
Laiton UNI EN 12164 CW614N, nickelé
Messing UNI EN 12164 CW614N, vernickelt

2 Molla / Spring / Ressort / Feder
Acciaio inox AISI 302
Stainless steel AISI 302
Acier inox AISI 302
Edelstahl AISI 302

3 Guarnizioni / Seals / Joint d'étancheité / Dichtung
NBR
NBR
NBR
NBR

-20° ÷ 80°C

IN: 10 bar

OUT: 8 bar

SILICONE FREE

RoHS COMPLIANT

REACH COMPLIANT

VENTING (P1-P2)

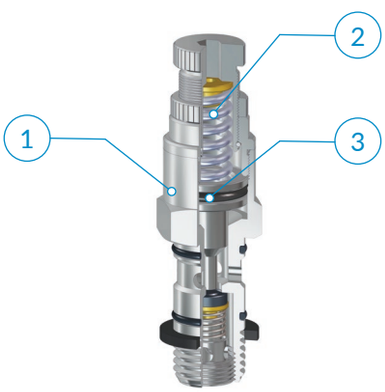

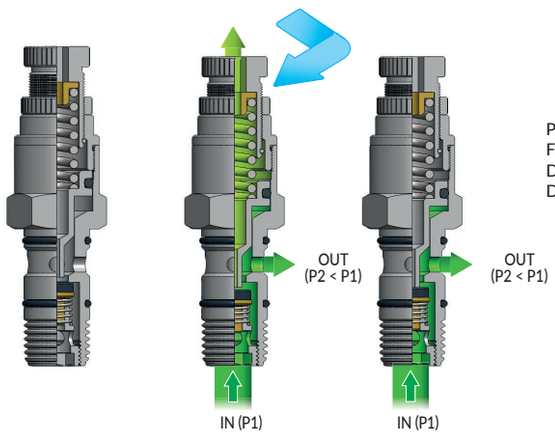

(6 bar - Δp = 1bar)

Portata Flow rate Débit Druckfluß	1/8	205 Nl/min
	1/4	290 Nl/min

Caratteristiche di Portata MV47 1/8" con MA35 06 1/8" pressione di alimentazione 6,5 bar
Flow characteristics MV47 1/8" with MA35 06 1/8" upstream pressure 6,5 bar

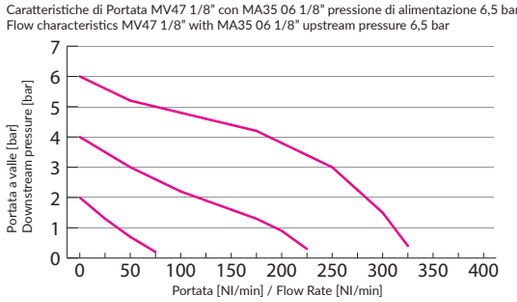

Caratteristiche di Portata MV47 1/4" con MA35 08 1/4" pressione di alimentazione 6,5 bar
Flow characteristics MV47 1/4" with MA35 08 1/4" upstream pressure 6,5 bar

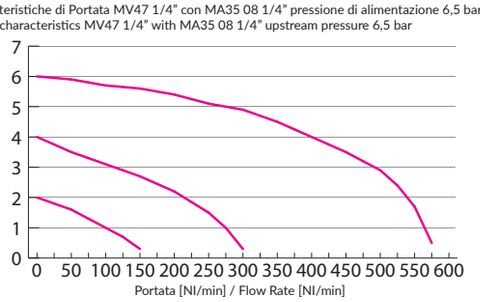

Type	D1	L1	L2	L3	H1	g ⚖
47 00 18	G1/8	6.2	15.5	56.8	15	33,6
47 00 14	G1/4	8.2	18.5	62.9	17	54,0

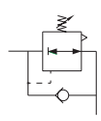

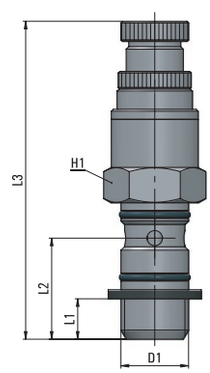

Installati in un circuito pneumatico permettono di regolare la pressione di lavoro delle attrezzature collegate, mantenendo tale regolazione costante nel tempo. Particolarmente interessante è l'applicazione come Economizzatore, che si ottiene collegando il regolatore tra la valvola ed il cilindro da comandare. In questo modo è possibile ottenere una riduzione di pressione e di velocità dello stelo in un unico senso (quello desiderato), contenendo così il consumo d'aria da parte del cilindro.

When installed in a pneumatic circuit, the pressure control sets the working pressure of all the connected components. The pressure adjustment will be thereby kept steady for a long time. It can also be used as an economizer when connected between the valve and the cylinder to operate. Pressure is being saved and rod speed decreased in the desired direction. A big energy saving is this way obtained.

Le réducteur de pression permet de régler la pression de travail des équipments et de la maintenir constante. Le réducteur peut aussi jouer le rôle d'"économisateur", lorsqu'il est utilisé entre la vanne et le vérin. Grâce à cette solution, on réduit la pression et la vitesse du vérin dans le sens desiré et on optimise l'énergie employée.

Der Druckregler wird überwiegend in pneumatischen Anlagen eingesetzt und regelt den Betriebsdruck einzelner Geräte. Er gewährleistet den eingestellten Druck auf Dauer. Empfehlenswert ist die Verwendung als Energiesparventil. In diesem Fall wird der Druckregler zwischen dem Ventil und dem zu betätigenden Zylinder eingesetzt. Dadurch wird der Druck herabgesetzt und der Zylinderkolben in der beliebten Richtung verlangsamt. Eine grosse Energieersparnis wird duch den Einsatz dieses Gerätes erreicht.

Tubi di collegamento consigliati:
Variabili in funzione del tipo di raccordo collegato al regolatore.

Recommended tubings:
According to the fitting connected to the pressure control.

Tube conseillé:
En fonction du raccord monté sur la vanne.

Empfohlene Schläuche:
Die Schläuche werden durch die am Drosselrückschlagventil.

Campi di applicazione:
Impianti pneumatici alimentati con aria filtrata e lubrificata.

Application field:
Pneumatic installations fed with filtered, lubricated air.

Domaines d'application:
Circuits pneumatiques avec air filtré et lubrifié.

Anwendungsbereiche:
Pneumatische Anlage mit gefilterter und geölter Druckluft.

MV 45

Valvola di blocco | Pilot operated check valve | Vanne d'arrêt | Sperrventil

	1	2	3	4	5
	Corpo Body Corps Körper	Pistone Piston Piston Kolben	Molla Spring Ressort Feder	Guarnizioni Seals Joint d'étancheité Dichtung	Rondelle Gasket Bague plastique Kunststoffring
	Ottone UNI EN 12164 CW614N, nichelato Brass UNI EN 12164 CW614N, nickel plated Laiton UNI EN 12164 CW614N, nickelé Messing UNI EN 12164 CW614N, vernickelt	Acciaio inox AISI 304 Stainless steel AISI 304 Acier inox AISI 304 Edelstahl AISI 304	Acciaio inox AISI 302 Stainless steel AISI 302 Acier inox AISI 302 Edelstahl AISI 302	NBR-PU NBR-PU NBR-PU NBR-PU	PA6 PA6 PA6 PA6

-20° ÷ 80°C

10 bar

Pressione di Pilotaggio - Pilot pressure - Pression de commande - Betätigungsdruck P [bar]

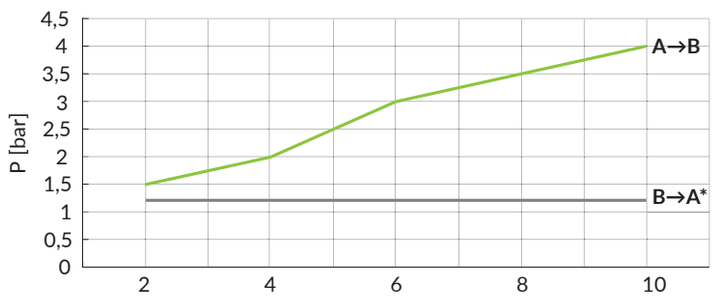

Pressione di alimentazione - Inlet pressure -Pression d'entrée - Eingangsdruck [bar]
*Solo per /B - Only for /B - Seulement pour /B - Nur für /B

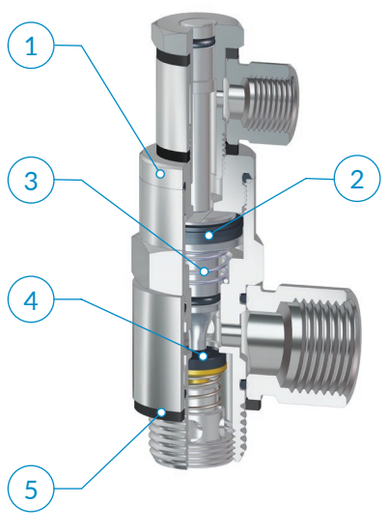

Comando manuale venduto a parte – Manual control sold separately
Commande manuelle vendue séparément – Manuelle Steuerung separat verkauft
M5 p/n: 11000015-MA/RA
1/8 p/n: 11000016-MA/RA

Portata - Flow capacity - Débit - Durchflusswerte [Nl/min] 6 bar - Δp1

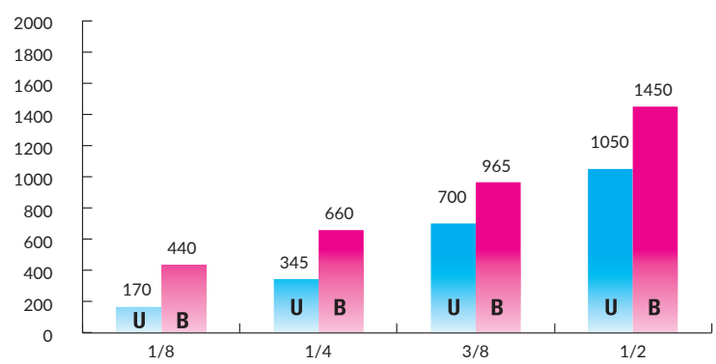

Le valvole di blocco pilotate, se montate in coppia su un cilindro, in caso di una diminuzione improvvisa della pressione di comando, assicurano che ogni movimento del cilindro venga impedito.
Mediante il dispositivo di sblocco, è possibile ripristinare manualmente la corsa del pistone, cosa particolarmente utile in fase di messa a punto oppure in mancanza d'aria.

Should a sudden pressure failure happen, if the stop valves are assembled in pairs on the cylinder, the stop valves make sure, that the cylinder piston rapidily stops. By operating the override device, it is possible to reset manually the piston stroke, which is particularly important during a set-up phase or in case of air shortage.

La vanne d'arrêt pilotée permet, si montée en couple sur un vérin, de bloquer instantanément le déplacement de la tige du vérin en cas de chute brutale de la pression. Une commande manuelle permet de réalimenter le vérin. Cette fonctionnalité est particulièrement intéressante pendent la mise au point d'une machine ou en cas de problème sur l'alimentation d'air.

Wenn zwei Sperrventile am Zylinderanschluss montiert werden, bei plötzlichem Druckabfall halten sie den Zylinderkolben schlagartig an. Mittels der Handbetätigung kann man den Kolbenhub noch laufen lassen, was bei einer Einrichtungsphase oder aber bei Luftausfall besonders vorteilhaft ist.

Tubi di collegamento consigliati:
Variabili in funzione del tipo di raccordo collegato allla valvola.

Recommended tubings:
according to the fitting connected to the valve.

Tube conseillé:
En fonction du raccord monté sur la vanne.

Empfohlene Schläuche:
Die Schläuche werden durch die am Schnellentlüftungsventil montierte Verschraubung bestimmt.

Campi di applicazione:
Impianti pneumatici alimentati con aria filtrata e lubrificata.

Application field:
Pneumatic installations fed with filtered, lubricated air.

Domaines d'application:
Circuits pneumatiques avec air filtré et lubrifié.

Anwendungsbereiche:
Pneumatische Anlage mit gefilterter und geölter Druckluft.

AP 55
AR 63
AV 221
CO 157
CX 255
EV 217
GU 119
GU Safety 135
GX 281
GX Safety 291
HP 317
MA 27
MB 41
MC 83
MF 235
MM 333
MO 93
MP 323
MT 339
MV 171
MX 241
MY 229
OX 261
PA 113
PE 79
PM 329
PN 67
PT 347
PU 131
PU Safety 149
PUX 287
PV 203
PVX 311
PX 249
QO 363
RA 101
RF 269
RT 355
RX 275
Tools 369
Tubings 375
VF 295
VT 359
VX 299

/U = Valvola Unidirezionale - One Way - Unidirectionel - Einseitig

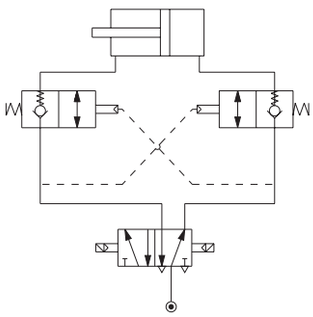

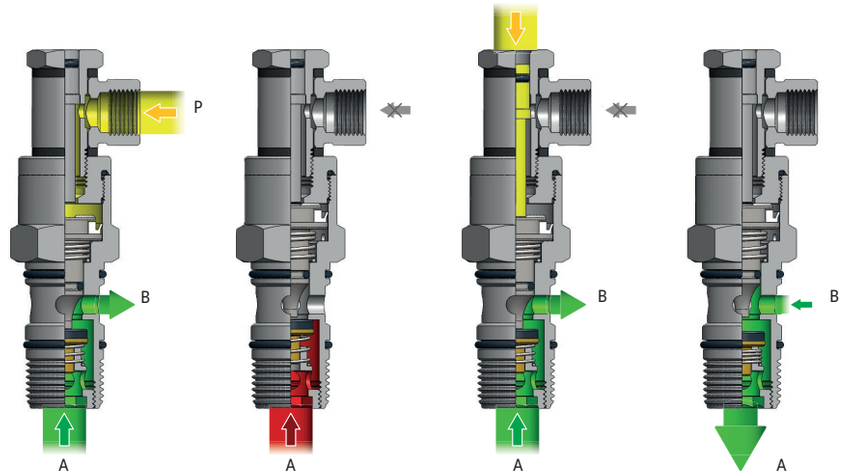

/B = Valvola Bidirezionale - Bidirectional - Bidirectionel - Beidseitig

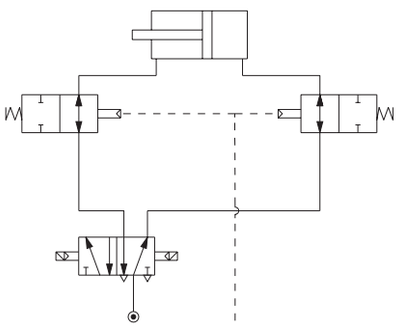

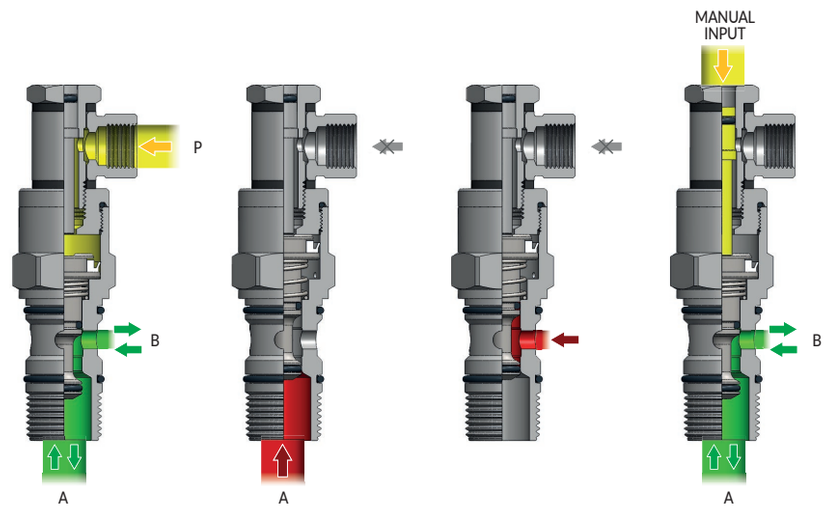

Type	D1	D2	L1	L2	L3	L4	H1	H2	g ⚖
45 00 18	G1/8	M5x0,8	6,2	15,5	42,8	20	13	8	24,0
45 00 14	G1/4	M5x0,8	8,2	18,3	47,5	20	17	8	46,0
45 00 38	G3/8	G1/8	9,2	21	55	23	20	14	77,5
45 00 12	G1/2	G1/8	10,5	25	61,5	23	25	14	138,5

Disponibile nelle versioni:
Available as:
Disponible:
Verfügbar:

.../U

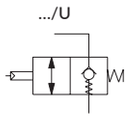

.../B

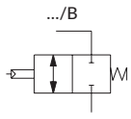

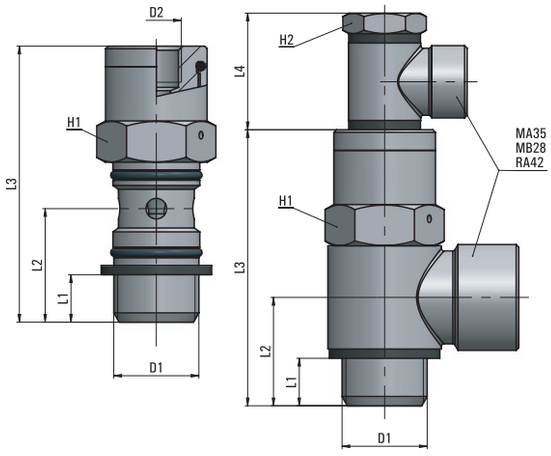

MV 23

Valvola di non ritorno | Check valve | Clapet anti-retour | Rückschlagventil

1	Corpo Body Corps Körper	2	Otturatore Valve Clapet Ventil	3	Guarnizioni Seals Joint d'étancheité Dichtung	4	Molla Spring Ressort Feder
	Ottone UNI EN 12164 CW614N, nichelato Brass UNI EN 12164 CW614N, nickel plated Laiton UNI EN 12164 CW614N, nickelé Messing UNI EN 12164 CW614N, vernickelt				NBR NBR NBR NBR		Acciaio inox AISI 302 Stainless steel AISI 302 Acier inox AISI 302 Edelstahl AISI 302

-20° ÷ 80°C | 2÷10 bar | 0,2 bar

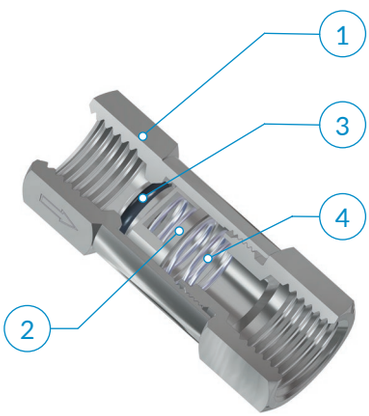

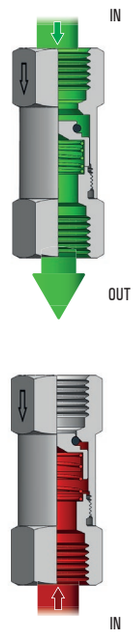

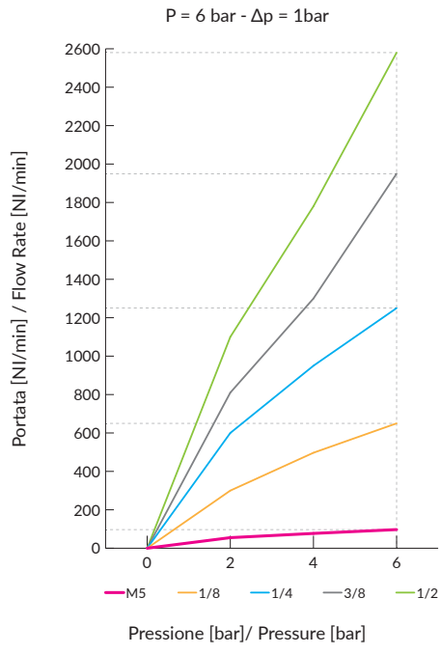

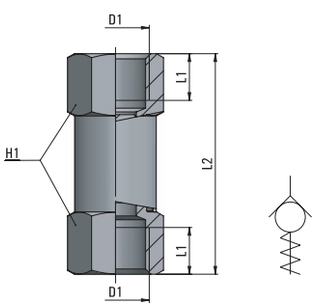

Type	D1	L1	L2	H1	g
23 00 M5	M5x0,8	6	25	8	7,2
23 00 18	G1/8	8	36,5	13	25,8
23 00 14	G1/4	9	42,5	16	38,3
23 00 38	G3/8	10,5	51	20	72,0
23 00 12	G1/2	12,5	62	24	120,0

Queste valvole permettono il passaggio dell'aria in un unico senso (indicato sul corpo della valvola da una freccia) impedendolo in senso contrario.

Tubi di collegamento consigliati:
Variabili in funzione del tipo di raccordo collegato alla valvola.

Campi di applicazione:
Impianti pneumatici alimentati con aria filtrata e lubrificata.

The flow is allowed only in one way (the arrow direction engraved on the body) and stopped in the reverse way.

Recommended tubings:
According to the fitting connected to the valve.

Application field:
Pneumatic installations fed with filtered, lubricated air.

Il permet le passage du débit dans un seul sens (celui marqué sur le corps de la vanne par une flèche) tout en empêchant son retour dans le sens contraire.

Tube conseillé:
En fonction du raccord monté sur la vanne.

Domaines d'application:
Circuits pneumatiques avec air filtré et lubrifié.

Der Durchfluss wird nur einseitig erlaubt. Im Allgemeinen ist es die Richtung entsprechend dem auf dem Rückschlagventilskörper gekennzeichneten Pfeil. Die andere Seite bleibt abgesperrt.

Empfohlene Schläuche:
Die Schläuche werden durch die am Schnellentlüftungsventil montierte Verschraubung bestimmt.

Anwendungsbereiche:
Pneumatische Anlage mit gefilterter und geölter Druckluft.

MV 33

AP 55
AR 63
AV 221
CO 157
CX 255
EV 217
GU 119
GU Safety 135
GX 281
GX Safety 291
HP 317
MA 27
MB 41
MC 83
MF 235
MM 333
MO 93
MP 323
MT 339
MV 171
MX 241
MY 229
OX 261
PA 113
PE 79
PM 329
PN 67
PT 347
PU 131
PU Safety 149
PUX 287
PV 203
PVX 311
PX 249
QO 363
RA 101
RF 269
RT 355
RX 275
Tools 369
Tubings 375
VF 295
VT 359
VX 299

Raccordo diritto con valvola di non ritorno

1 Corpo / Body / Corps / Körper
2 Otturatore / Valve / Clapet / Ventil

Ottone UNI EN 12164 CW614N, nichelato
Brass UNI EN 12164 CW614N, nickel plated
Laiton UNI EN 12164 CW614N, nickelé
Messing UNI EN 12164 CW614N, vernickelt

Straight connection with check valve

3 Guarnizioni / Seals / Joint d'étancheité / Dichtung

NBR
NBR
NBR
NBR

Union simple avec clapet anti-retour

4 Molla / Spring / Ressort / Feder

Acciaio inox AISI 302
Stainless steel AISI 302
Acier inox AISI 302
Edelstahl AISI 302

Gerade Verschraubung mit Rückschlagventil

5 Raccordo automatico serie MA
MA line push-in fittings
Raccords instantanés série MA
MA steckverschraubungen

-20° ÷ 80°C | 2÷10 bar | 0,2 bar

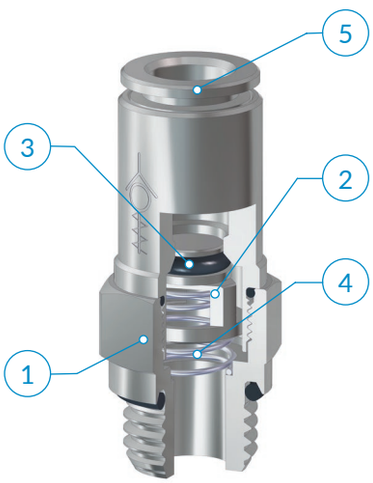

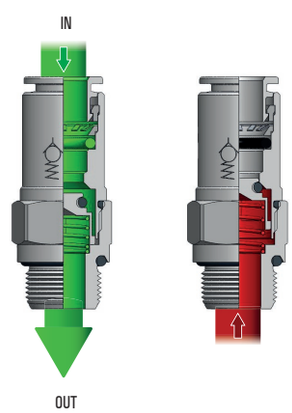

Type	OD1	D1	D2	L1	L2	H1	g
33 04 M5	4	M5x0,8	8	4	37,2	9	10,0
33 04 18	4	G1/8	13	6	30,9	11	13,0
33 06 18	6	G1/8	13	6	38	13	18,0
33 06 14	6	G1/4	16	8	39	14	26,0
33 08 18	8	G1/8	13	6	38,5	15	23,0
33 08 14	8	G1/4	16	8	39,5	16	27,0
33 10 14	10	G1/4	16	8	44	18	36,0
33 10 38	10	G3/8	20	9	43,5	18	42,0
33 12 12	12	G1/2	25	10	46,5	22	68,0
33 14 12	14	G1/2	25	10	54,7	25	90,0

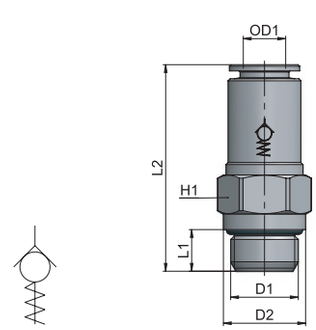

Queste valvole permettono il passaggio dell'aria in un unico senso (indicato sul corpo della valvola da una freccia) impedendolo in senso contrario.

The flow is allowed only in one way (the arrow direction engraved on the body) and stopped in the reverse way.

Il permet le passage du débit dans un seul sens (celui marqué sur le corps de la vanne par une flèche) tout en empêchant son retour dans le sens contraire.

Der Durchfluss wird nur einseitig erlaubt. Im Allgemeinen ist es die Richtung entsprechend dem auf dem Rückschlagventilskörper gekennzeichneten Pfeil. Die andere Seite bleibt abgesperrt.

Tubi di collegamento consigliati:
PA11, PA12, PA6, Poliuretano PU (98 Shore A)

Recommended tubings:
PA11, PA12, PA6, Polyurethane PU (98 Shore A)

Tube conseillé:
PA11, PA12, PA6, Polyurethane PU (98 Shore A)

Empfohlene Schläuche:
PA11, PA12, PA6, Polyurethan PU (98 Shore A)

Campi di applicazione:
Impianti pneumatici alimentati con aria filtrata e lubrificata.

Application field:
Pneumatic installations fed with filtered, lubricated air.

Domaines d'application:
Circuits pneumatiques avec air filtré et lubrifié.

Anwendungsbereiche:
Pneumatische Anlage mit gefilterter und geölter Druckluft.

MV 33-T

Raccordo diritto con valvola di non ritorno

Straight connection with check valve

Union simple avec clapet anti-retour

Gerade Verschraubung mit Rückschlagventil

1	Corpo Body Corps Körper	2	Otturatore Valve Clapet Ventil	3	Guarnizioni Seals Joint d'étancheité Dichtung	4	Molla Spring Ressort Feder
	Ottone UNI EN 12164 CW614N, nichelato Brass UNI EN 12164 CW614N, nickel plated Laiton UNI EN 12164 CW614N, nickelé Messing UNI EN 12164 CW614N, vernickelt				NBR NBR NBR NBR		Acciaio inox AISI 302 Stainless steel AISI 302 Acier inox AISI 302 Edelstahl AISI 302

5 Raccordo automatico serie MA
MA line push-in fittings
Raccords instantanés série MA
MA steckverschraubungen

-20° ÷ 80°C

2 ÷ 10 bar

0,2 bar

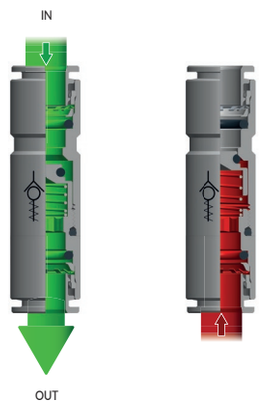

P = 6 bar - Δp = 1bar

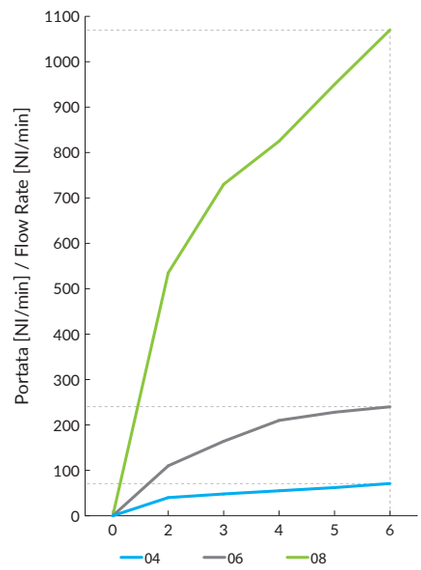

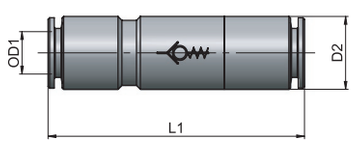

Type	OD1	D2	L1	g
33 04 04 T	4	9	41	-
33 06 06 T	6	12	49	-
33 08 08 T	8	14	49	-

Queste valvole permettono il passaggio dell'aria in un unico senso (indicato sul corpo della valvola da una freccia) impedendolo in senso contrario.

The flow is allowed only in one way (the arrow direction engraved on the body) and stopped in the reverse way.

Il permet le passage du débit dans un seul sens (celui marqué sur le corps de la vanne par une flèche) tout en empêchant son retour dans le sens contraire.

Der Durchfluss wird nur einseitig erlaubt. Im Allgemeinen ist es die Richtung entsprechend dem auf dem Rückschlagventilskörper gekennzeichneten Pfeil. Die andere Seite bleibt abgesperrt.

Tubi di collegamento consigliati:
PA11, PA12, PA6, Poliuretano PU
(98 Shore A)

Recommended tubings:
PA11, PA12, PA6, Polyurethane PU
(98 Shore A)

Tube conseillé:
PA11, PA12, PA6, Polyurethane PU
(98 Shore A)

Empfohlene Schläuche:
PA11, PA12, PA6, Polyurethan PU
(98 Shore A)

Campi di applicazione:
Impianti pneumatici alimentati con aria filtrata e lubrificata.

Application field:
Pneumatic installations fed with filtered, lubricated air.

Domaines d'application:
Circuits pneumatiques avec air filtré et lubrifié.

Anwendungsbereiche:
Pneumatische Anlage mit gefilterter und geölter Druckluft.

MV 22

Valvola di scarico rapido in linea | Line quick exhaust valve | Clapet anti-retour | Schnellentlüftungsventil in Linie

1	2	3	4	5
Corpo	Guarnizione a labbro	Guarnizioni	Silenziatore	Seeger
Body	Lip ring	Seals	Muffler	
Corps	Joint à lévre	Joint d'étancheité	Silencieux	
Körper	Lippendichtung	Dichtung	Schalldämpfer	
Alluminio anodizzato Al2011	PU - NBR solo per 1/4	NBR	Acciaio inox AISI 316	Acciaio inox AISI 302
Anodized aluminium Al2011	PU - NBR only for 1/4	NBR	Stainless steel AISI 316	Stainless steel AISI 302
Aluminium anodisé Al2011	PU - NBR seulement pour 1/4	NBR	Acier inox AISI 316	Acier inox AISI 302
Eloxiertes aluminium Al2011	PU - NBR nur bei 1/4	NBR	Edelstahl AISI 316	Edelstahl AISI 302

-20° ÷ 80°C

2÷10 bar

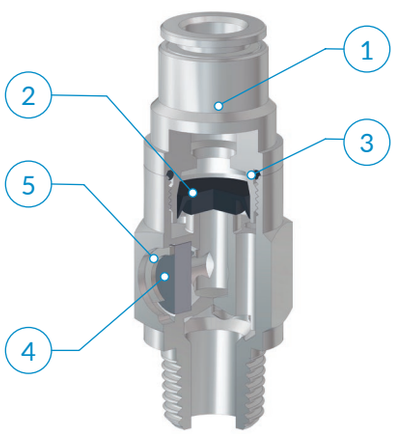

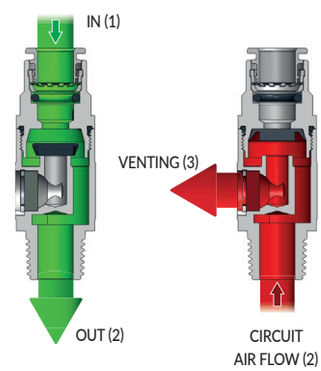

		IN OUT	OUT VENT
	(6 bar - Δp = 1bar)	1→2	2→3
Portata Flow rate Débit Druckfluß	1/4	1050 Nl/min	660 Nl/min
	3/8	3000 Nl/min	1900 Nl/min
	1/2	3420 Nl/min	2280 Nl/min

Type	D1	D2	L1	L2	H1	g
22 18 18 -RA	G1/8	R1/8	7,5	43	18	15,5
22 08 14 -MA	8	R1/4	11	52	18	18,2
22 14 14 -RA	G1/4	R1/4	11	49	18	17,5
22 10 38 -MA	10	R3/8	11,5	64,5	27	47,0
22 38 38 -RA	G3/8	R3/8	11,5	59,5	27	47,5
22 12 12 -MA	12	R1/2	14	76	34	84,0
22 12 12 -RA	G1/2	R1/2	14	69,5	34	87,5

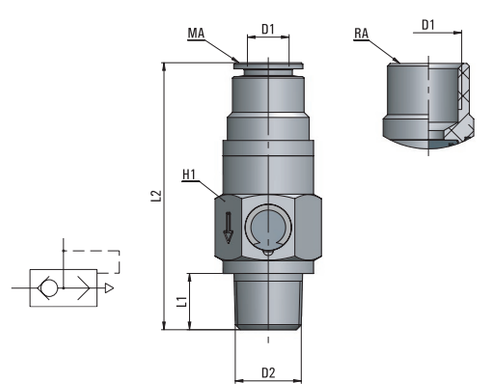

Valvola in grado di scaricare rapidamente l'aria contenuta in un circuito in caso di mancanza d'alimentazione; se applicate ad un cilindro permettono di aumentarne la velocità.

This valve can easily vent the circuit in case of an air supply failure. If assembled on the cylinder port, it increases the cylinder speed.

Cette vanne permet de mettre à l'échappement un circuit en cas de défaut d'alimentation. Raccordée sur un vérin, elle permet d'augmenter la vitesse du débit d'échappement et de ce fait d'augmenter sa vitesse de fonctionnement.

Dieses Ventil kann bei Luftmangel die Anlage schnell entlüften. Wenn am Zylinderausgang montiert, wird dessen Geschwindigkeit vergrössert.

Tubi di collegamento consigliati:
PA11, PA12, PA6, Poliuretano PU (98 Shore A).

Recommended tubings:
PA11, PA12, PA6, Polyurethane PU (98 Shore A).

Tube conseillé:
PA11, PA12, PA6, Polyurethane PU (98 Shore A).

Empfohlene Schläuche:
PA11, PA12, PA6, Polyurethan PU (98 Shore A).

Campi di applicazione:
Impianti pneumatici alimentati con aria filtrata e lubrificata.

Application field:
Pneumatic installations fed with filtered, lubricated air.

Domaines d'application:
Circuits pneumatiques avec air filtré et lubrifié.

Anwendungsbereiche:
Pneumatische Anlage mit gefilterter und geölter Druckluft.

AP 55
AR 63
AV 221
CO 157
CX 255
EV 217
GU 119
GU Safety 135
GX 281
GX Safety 291
HP 317
MA 27
MB 41
MC 83
MF 235
MM 333
MO 93
MP 323
MT 339
MV 171
MX 241
MY 229
OX 261
PA 113
PE 79
PM 329
PN 67
PT 347
PU 131
PU Safety 149
PUX 287
PV 203
PVX 311
PX 249
QO 363
RA 101
RF 269
RT 355
RX 275
Tools 369
Tubings 375
VF 295
VT 359
VX 299

MV 26

Valvola a corsoio | Slide valve | Vanne à douille coulissante | Handschieberventil

1	Corpo Body Corps Körper	Manicotto Sleeve Douille Hülse	Guarnizioni Seals Joint d'étancheité Dichtung
	Ottone UNI EN 12164 CW614N, cromato Brass UNI EN 12164 CW614N, chrome plated Laiton UNI EN 12164 CW614N, chromé Messing UNI EN 12164 CW614N, verchromt	Alluminio anodizzato Al6060 Anodized aluminium Al6060 Aluminium anodisé Al6060 Eloxiertes aluminium Al6060	NBR NBR NBR NBR

-20° ÷ 80°C

10 bar

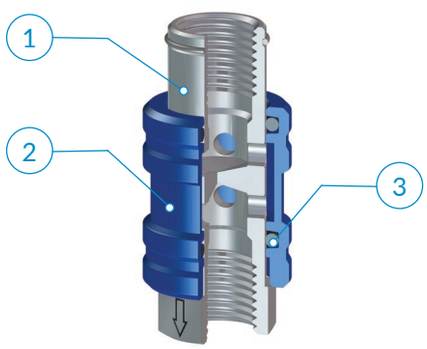

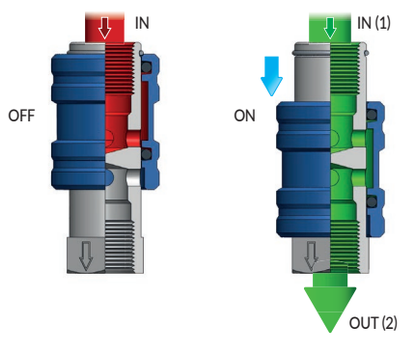

Portata Flow rate Débit Druckfluß	IN OUT 1→2
(6 bar - Δp = 1bar)	
MV 26 00 M5	125 Nl/min
MV 26 00 18	620 Nl/min
MV 26 00 14	920 Nl/min
MV 26 00 38	1520 Nl/min
MV 26 00 12	2720 Nl/min

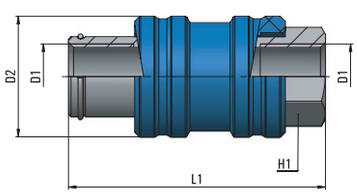

Type	D1	D2	L1	H1	g
26 00 M5	M5x0,8	13	30,3	9	10,3
26 00 18	G1/8	21	46	14	40,0
26 00 14	G1/4	24	51,2	17	57,7
26 00 38	G3/8	31	58,9	22	117,2
26 00 12	G1/2	34,7	72,5	26	175,5

Queste valvole hanno lo scopo di sezionare un impianto. Facendo scorrere la ghiera anodizzata si ottengono i due stati possibili (ON-OFF) del circuito. Quando la ghiera è in battuta sull'esagono dello stelo, l'aria fluisce nella direzione indicata dalla freccia stampigliata (ON); facendo retrocedere la ghiera si toglie alimentazione mandando in scarico il circuito (OFF).

The valve is used to section a pneumatic installation. Sliding the sleeve on the rod, both ON and OFF positions can be achieved. When the sleeve is against the rod hexagon, the flow goes in the arrow direction (ON); pushing it backwards the air supply is cut off and the installation is vented (OFF).

La fonction de ces vannes est de séctionner une installation. En faisant coulisser la douille anodisée, on selectionne la position ON ou la position OFF du circuit. Si la douille se trouve au niveau du six-pans, le débit passe dans le sens indiqué par la fèche (ON); en faisant coulisser la douille, on coupe l'alimentation et l'air échappe du circuit (OFF).

Der Zweck dieses Ventiles ist die Anlage vom Druckluftnetz zu trennen. Schiebt man die eloxierte Hülse, wird die Anlage ein-bzw-ausgeschaltet. Steht die Schiebehülse in Pfeilrichtung am Spindelsechskant, fliesst die Luft entsprechend der geprägten Pfeilrichtung (EIN). Beim Zurückschieben der Hülse wird der Lufteingang gesperrt, und die Anlage entlüftet entgegen der Pfeilrichtung (AUS).

Tubi di collegamento consigliati:
Variabili in funzione del tipo di raccordo collegato alla valvola.

Recommended tubings:
According to the fitting connected to the valve.

Tube conseillé:
En fonction du raccord monté sur la vanne.

Empfohlene Schläuche:
Die Schläuche werden durch die am Schnellentlüftungsventil montierte Verschraubung bestimmt.

Campi di applicazione:
Impianti pneumatici alimentati con aria filtrata e lubrificata.

Application field:
Pneumatic installations fed with filtered, lubricated air.

Domaines d'application:
Circuits pneumatiques avec air filtré et lubrifié.

Anwendungsbereiche:
Pneumatische Anlage mit gefilterter und geölter Druckluft.

MV 27

Valvola di scarico rapido | Quick exhaust valve | Vanne à échappement rapide | Schnellentlüftungsventil

1 Corpo Body Corps Körper	2 Guarnizione a labbro Lip ring Joint à lévre Lippendichtung	3 Rondelle Gasket Bague Plastique Kunststoffring
Ottone UNI EN 12165 CW617N, nichelato Brass UNI EN 12165 CW617N, nickel plated Laiton UNI EN 12165 CW617N, nickelé Messing UNI EN 12165 CW617N, vernickelt	PU - NBR solo per M5 PU - NBR only for M5 PU - NBR seulement pour M5 PU - NBR nur bei M5	PA6 PA6 PA6 PA6

-20° ÷ 80°C 2÷10 bar

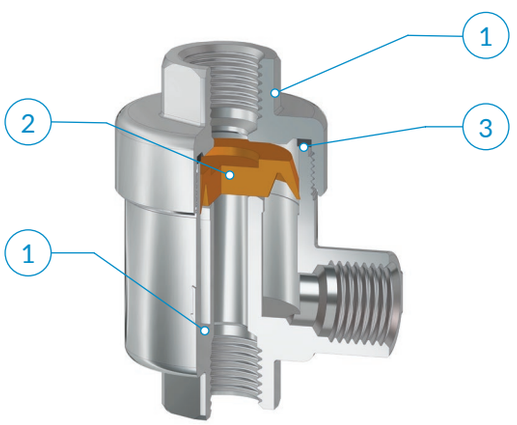

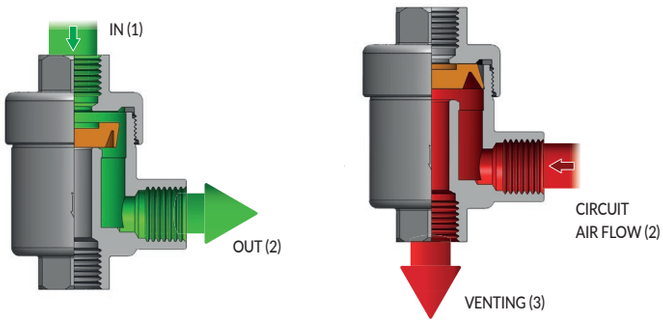

		IN OUT	OUT VENT
	(6 bar - Δp = 1bar)	1→2	2→3
Portata Flow rate Débit Druckfluß	M5	133 Nl/min	150 Nl/min
	1/8	450 Nl/min	760 Nl/min
	1/4	780 Nl/min	1840 Nl/min
	3/8	1160 Nl/min	2600 Nl/min
	1/2	1260 Nl/min	5300 Nl/min
	3/4*	1530 Nl/min	3300 Nl/min

*Portata a 3 bar - Flow rate at 3 bar - Débit à 3 bar - Druckfluß (3 bar)

Type	D1	L1	L2	L3	H1	g
27 00 M5	M5x0,8	4,5	15,6	24,8	10	34,0
27 00 18	G1/8	8	28	42	15	84,8
27 00 14	G1/4	11	34,5	53	19	148,2
27 00 38	G3/8	12	36	55	21	149,2
27 00 12	G1/2	14	44	71	26	326,0
27 00 34	G3/4	18	52	86	32	451,6

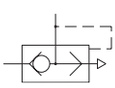

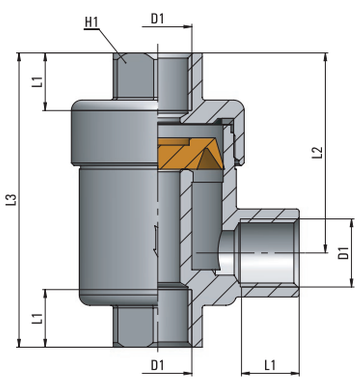

Valvola in grado di scaricare rapidamente l'aria contenuta in un circuito in caso di mancanza d'alimentazione; se applicate ad un cilindro permettono di aumentarne la velocità.

This valve can easily vent the circuit in case of an air supply failure. If assembled on the cylinder port, it increases the cylinder speed.

Cette vanne permet de mettre à l'échappement un circuit en cas de défaut d'alimentation. Raccordée sur un vérin, elle permet d'augmenter la vitesse du débit d'échappement et de ce fait d'augmenter sa vitesse de fonctionnement.

Dieses Ventil kann bei Luftmangel die Anlage schnell entlüften. Wenn am Zylinderausgang montiert, wird dessen Geschwindigkeit vergrössert.

Tubi di collegamento consigliati:
Variabili in funzione del tipo di raccordo collegato alla valvola.

Recommended tubings:
According to the fitting connected to the valve.

Tube conseillé:
En fonction du raccord monté sur la vanne.

Empfohlene Schläuche:
Die Schläuche werden durch die am Schnellentlüftungsventil montierte Verschraubung bestimmt.

Campi di applicazione:
Impianti pneumatici alimentati con aria filtrata e lubrificata.

Application field:
Pneumatic installations fed with filtered, lubricated air.

Domaines d'application:
Circuits pneumatiques avec air filtré et lubrifié.

Anwendungsbereiche:
Pneumatische Anlage mit gefilterter und geölter Druckluft.

AP 55
AR 63
AV 221
CO 157
CX 255
EV 217
GU 119
GU Safety 135
GX 281
GX Safety 291
HP 317
MA 27
MB 41
MC 83
MF 235
MM 333
MO 93
MP 323
MT 339
MV 171
MX 241
MY 229
OX 261
PA 113
PE 79
PM 329
PN 67
PT 347
PU 131
PU Safety 149
PUX 287
PV 203
PVX 311
PX 249
QO 363
RA 101
RF 269
RT 355
RX 275
Tools 369
Tubings 375
VF 295
VT 359
VX 299

MV 32

Valvola selettrice | Shuttle valve | Sélecteur de circuit | Oder-Ventil

	1	2	3	4
	Corpo Body Corps Körper	Bussola Cartridge Cartouche Patrone	Guarnizioni Seals Joint d'étancheité Dichtung	Sfera Ball Bille Kugel
	Alluminio anodizzato Al2011 Anodized aluminium Al2011 Aluminium anodisé Al2011 Eloxiertes aluminium Al2011	Ottone UNI EN 12164 CW614N Brass UNI EN 12164 CW614N Laiton UNI EN 12164 CW614N Messing UNI EN 12164 CW614N	NBR NBR NBR NBR	Acciaio inox AISI 420 Stainless steel AISI 420 Acier inox AISI 420 Edelstahl AISI 420

-20° ÷ 80°C

2÷10 bar

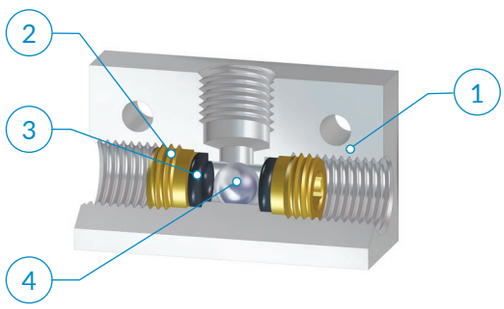

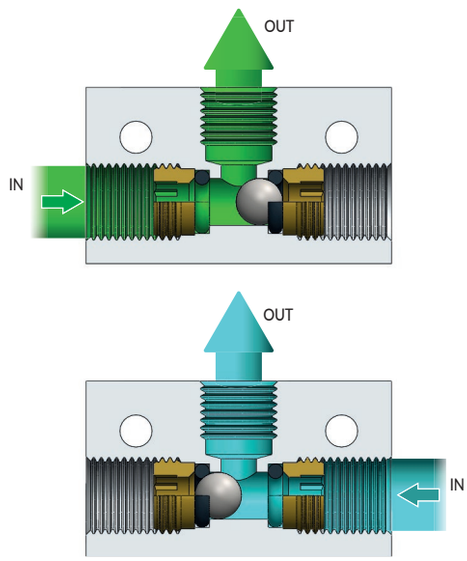

P = 6 bar - Δp = 1bar

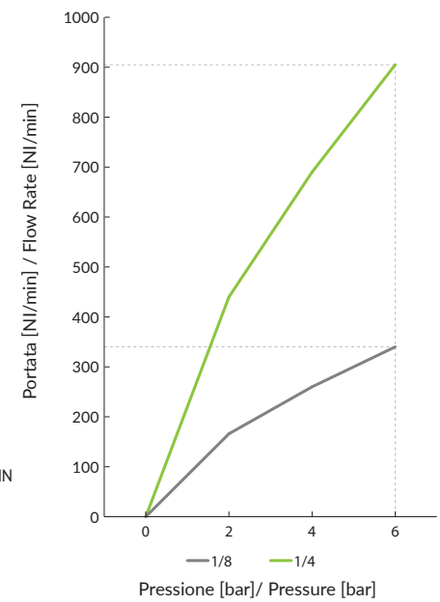

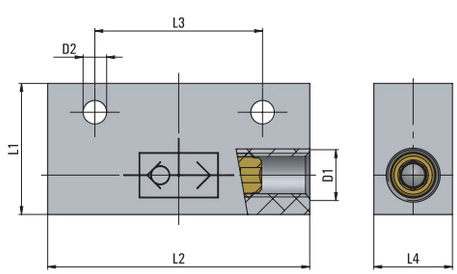

Type	D1	D2	L1	L2	L3	L4	g ⚖
32 00 18	G1/8	4,5	25	50	32	15	57,4
32 00 14	G1/4	5,5	30	52	35	20	74,0

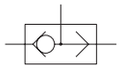

Vengono utilizzate in un impianto quando due valvole indipendenti l'una dall'altra devono comandare la stessa apparecchiatura. Il segnale, da qualsiasi delle due valvole pervenga, viene ricevuto dalla valvola selettrice ed inviato all'elemento da comandare.

It is used when two valves have to operate the same equipment. The signal, no matter from which of the two valves it comes, is received by the shuttle valve and trasmitted to the device to operate.

Il est utilisé dans les installations pneumatiques lorsque deux vannes doivent commander un seul équipment. Dans le cas où deux signaux sont transmis simultanément, seulement un signal sera pris en compte par le sélecteur et transmis à l'équipment à piloter.

Diese Ventile werden in einer pneumatischen Anlage eingesetzt, wenn zwei Ventile unabhängig voneinander das gleiche Gerät steuern müssen. Das Signal, egal von welchem der zwei Ventile es kommt, wird von dem Oderventil empfangen und zu dem Gerät gesendet, das anzusteuern ist.

Tubi di collegamento consigliati:
Variabili in funzione del tipo di raccordo collegato alla valvola.

Recommended tubings:
According to the fitting connected to the valve.

Tube conseillé:
En fonction du raccord monté sur la vanne.

Empfohlene Schläuche:
Die Schläuche werden durch die am Schnellentlüftungsventil montierte Verschraubung bestimmt.

Campi di applicazione:
Impianti pneumatici alimentati con aria filtrata e lubrificata.

Application field:
Pneumatic installations fed with filtered, lubricated air.

Domaines d'application:
Circuits pneumatiques avec air filtré et lubrifié.

Anwendungsbereiche:
Pneumatische Anlage mit gefilterter und geölter Druckluft.

MV 46

Interruttore pneumatico | Pneumatic switch | Vanne à levier basculant | Kipphebelventil

	Corpo / Body / Corps / Körper	Leva / Handle / Levier / Hebel	Guarnizioni / Seals / Joint d'étancheité / Dichtung	Molla / Spring / Ressort / Feder	Rondelle / Gasket / Bague plastique / Kunststoffring
	Ottone UNI EN 12164 CW614N, nichelato		NBR	Acciaio inox AISI 302	PA6
	Brass UNI EN 12164 CW614N, nickel plated		NBR	Stainless steel AISI 302	PA6
	Laiton UNI EN 12164 CW614N, nickelé		NBR	Acier inox AISI 302	PA6
	Messing UNI EN 12164 CW614N, vernickelt		NBR	Edelstahl AISI 302	PA6

-20° ÷ 80°C

15 bar

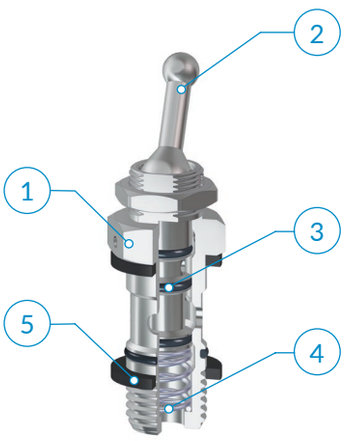

(6 bar - Δp = 1bar)

Portata / Flow rate / Débit / Druckfluß		
	1/8	235 Nl/min
	1/4	265 Nl/min

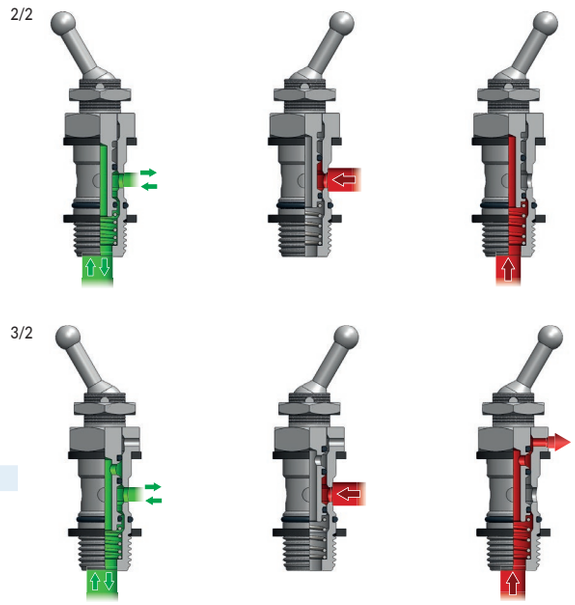

Type	D1	L1	L2	L3	H1	H2	g
46 00 18	G1/8	6,5	15,9	54,8	14	15	25,0
46 00 14	G1/4	8	18.7	59,8	17	15	41,0

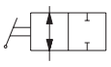
2 VIE

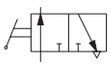
3 VIE

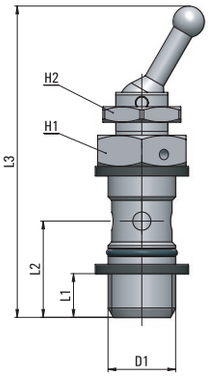

Queste valvole hanno la funzione di sezionare un circuito (ON/OFF) semplicemente azionando la leva di comando; disponibili nelle versioni a 2 vie e a 3 vie, con l'impiego della valvola a 3 vie, oltre al sezionamento del circuito a valle dell'interruttore si ottiene anche lo scarico dello stesso in atmosfera.

The MV 46 is a pneumatic switch. It is available in a 2/2 and 3/2-way version. The goal of the 2/2 way switch is to cut off the flow in the circuit whenever needed by simply operating the lever. The 3/2 way valve cuts off the flow and vents to atmosphere the terminal part of the circuit.

Notre MV 46 est une vanne à levier basculant. Elle est disponible en deux versions: 2/2 et 3/2 voies. La vanne à 2 voies permet d'interrompre le débit dans un circuit pneumatique par un simple mouvement du levier de la vanne. Avec la version à 3 voies on n'achève pas seulement l'interruption du débit, mais on permet aussi l'échappement en atmosphère de la partie à val du circuit.

Unser MV 46 ist in zwei Ausführungen verfügbar und zwar als 2/2 oder als 3/2 Wege-Kipphebelventil. Das 2 Wege-Kipphebelventil dient vorwiegend dazu, die Druckluft in einer Anlage mit einer einfachen Handbewegung des Hebels auszuschalten. Das 3/2 Wege-Kipphebelventil ermöglicht die Ausschaltungsfunktion der Druckluft und dazu auch die Entlüftung in die Atmosphäre vom Teil der Anlage, der sich nach dem Ventil befindet.

Tubi di collegamento consigliati:
Variabili in funzione del tipo di raccordo collegato alla valvola.

Recommended tubings:
According to the fitting connected to the valve.

Tube conseillé:
En fonction du raccord monté sur la vanne.

Empfohlene Schläuche:
Die Schläuche werden durch die am Schnellentlüftungsventil montierte Verschraubung bestimmt.

Campi di applicazione:
Impianti pneumatici alimentati con aria filtrata e lubrificata.

Application field:
Pneumatic installations fed with filtered, lubricated air.

Domaines d'application:
Circuits pneumatiques avec air filtré et lubrifié.

Anwendungsbereiche:
Pneumatische Anlage mit gefilterter und geölter Druckluft.

AP 55
AR 63
AV 221
CO 157
CX 255
EV 217
GU 119
GU Safety 135
GX 281
GX Safety 291
HP 317
MA 27
MB 41
MC 83
MF 235
MM 333
MO 93
MP 323
MT 339
MV 171
MX 241
MY 229
OX 261
PA 113
PE 79
PM 329
PN 67
PT 347
PU 131
PU Safety 149
PUX 287
PV 203
PVX 311
PX 249
QO 363
RA 101
RF 269
RT 355
RX 275
Tools 369
Tubings 375
VF 295
VT 359
VX 299

MV 48

Interruttore pneumatico in linea | In-line pneumatic switch | Vanne à levier basculant en ligne | Kipphebelventil, in Linie

1	2	3	4	5
Corpo	Interruttore	Molla	Guarnizioni	Raccordo Automatico serie MB
Body	Pneumatic switch	Spring	Seals	MB line push-in fittings
Corps	Interrupteur pneumatique	Ressort	Joint d'étancheité	Raccords instantanés série MB
Körper	Kipphebelventil	Feder	Dichtung	MB steckverschraubungen
POM	Ottone UNI EN 12164 CW614N, nichelato	Acciaio inox AISI 302	NBR	
POM	Brass UNI EN 12164 CW614N, nickel plated	Stainless steel AISI 302	NBR	
POM	Laiton UNI EN 12164 CW614N, nickelé	Acier inox AISI 302	NBR	
POM	Messing UNI EN 12164 CW614N, vernickelt	Edelstahl AISI 302	NBR	

-20° ÷ 70°C

15 bar

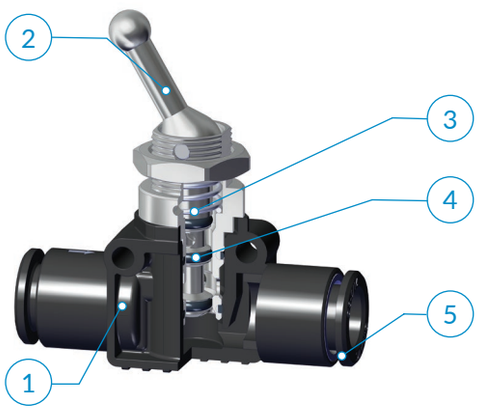

(6 bar - Δp = 1bar)

Portata Flow rate Débit Druckfluß	Ø6	185 Nl/min
	Ø8	190 Nl/min

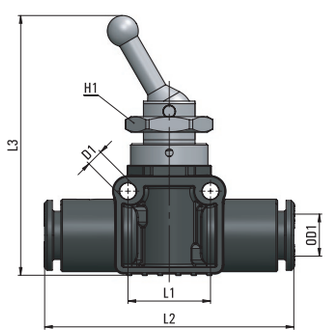

Type	OD1	D1	L1	L2	L3	H1	g
48 06 06	6	3,2	16	47	48,8	15	30,5
48 08 08	8	3,2	16	48	50,3	15	32,0

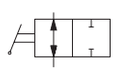
2 VIE

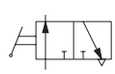
3 VIE

Queste valvole hanno la funzione di sezionare un circuito (ON/OFF) semplicemente azionando la leva di comando; disponibili nelle versioni a 2 vie e a 3 vie, con l'impiego della valvola a 3 vie, oltre al sezionamento del circuito a valle dell'interruttore si ottiene anche lo scarico dello stesso in atmosfera.

The MV 48 is a pneumatic switch. It is available in a 2/2 and 3/2-way version. The goal of the 2/2 way switch is to cut off the flow in the circuit whenever needed by simply operating the lever.
The 3/2 way valve cuts off the flow and vents to atmosphere the terminal part of the circuit.

Notre MV 48 est une vanne à levier basculant. Elle est disponible en deux versions: 2/2 et 3/2 voies. La vanne à 2 voies permet d'interrompre le débit dans un circuit pneumatique par un simple mouvement du levier de la vanne. Avec la version à 3 voies on n'achève pas seulement l'interruption du débit, mais on permet aussi l'échappement en atmosphère de la partie à val du circuit.

Unser MV 48 ist in zwei Ausführungen verfügbar und zwar als 2/2 oder als 3/2 Wege-Kipphebelventil. Das 2 Wege-Kipphebelventil dient vorwiegend dazu, die Druckluft in einer Anlage mit einer einfachen Handbewegung des Hebels auszuschalten. Das 3/2 Wege-Kipphebelventil ermöglicht die Ausschaltungsfunktion der Druckluft und dazu auch die Entlüftung in die Atmosphäre vom Teil der Anlage, der sich nach dem Ventil befindet.

Tubi di collegamento consigliati:
PA11, PA12, PA6, Poliuretano PU (98 Shore A).

Campi di applicazione:
Impianti pneumatici alimentati con aria filtrata e lubrificata.

Recommended tubings:
PA11, PA12, PA6, Polyurethane PU (98 Shore A).

Application field:
Pneumatic installations fed with filtered, lubricated air.

Tube conseillé:
PA11, PA12, PA6, Polyurethane PU (98 Shore A).

Domaines d'application:
Circuits pneumatiques avec air filtré et lubrifié.

Empfohlene Schläuche:
PA11, PA12, PA6, Polyurethan PU (98 Shore A).

Anwendungsbereiche:
Pneumatische Anlage mit gefilterter und geölter Druckluft.

MV 51

Manometro in linea | Pressure gauge fitting | Raccord à manomètre | Manometerverschraubung

1 Corpo Body Corps Körper	2 Filetto Thread Filetage Gewinde	3 Manometro Gauge Manométre Manometer	4 Raccordo Automatico serie MB MB line push-in fittings Raccords instantanés série MB MB steckverschraubungen
POM	Ottone UNI EN 12164 CW614N, nichelato	ABS	
POM	Brass UNI EN 12164 CW614N, nickel plated	ABS	
POM	Laiton UNI EN 12164 CW614N, nickelé	ABS	
POM	Messing UNI EN 12164 CW614N, vernickelt	ABS	

0° ÷ 70°C

10 bar

Versione con attacchi rapidi - Push-in version - Version instantanée - Steckausführung

Type	OD1	D1	D2	L1	L2	L3	g
51 06 06	6	3,2	23	16	47	45,1	14,0
51 08 08	8	3,2	23	16	48	46,6	16,0

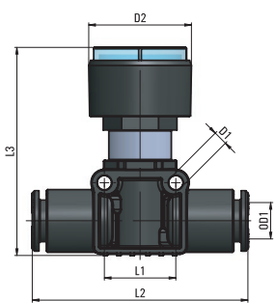

Versione con attacco rapido e filetto - Push-in/threaded version - Version filetée et instantanée - Steck- Einschraubausfuehrung

Type	OD1	D1	D2	D3	L1	L2	L3	L4	H1	g
51 06 18	6	3,2	23	G1/8	16	53	45,1	5	13	21,0
51 06 14	6	3,2	23	G1/4	16	55	45,1	6,5	16	23,0
51 08 18	8	3,2	23	G1/8	16	54	46,6	5	14	23,0
51 08 14	8	3,2	23	G1/4	16	56	46,1	6,5	16	25,0

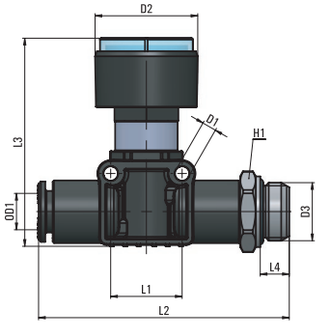

Tubi di collegamento consigliati:
PA11, PA12, PA6, Poliuretano PU (98 Shore A).
Precisione: 4

Recommended tubings:
PA11, PA12, PA6, Polyurethane PU (98 Shore A).
Accuracy: 4

Tube conseillé:
PA11, PA12, PA6, Polyurethane PU (98 Shore A).
Précision: 4

Empfohlene Schläuche:
PA11, PA12, PA6, Polyurethan PU (98 Shore A).
Genauigkeit: 4

Campi di applicazione:
Impianti pneumatici alimentati con aria filtrata e lubrificata.

Application field:
Pneumatic installations fed with filtered, lubricated air.

Domaine d'application:
Circuits pneumatiques avec air filtré et lubrifié.

Anwendungsbereiche:
Pneumatische Anlage mit gefilterter und geölter Druckluft.

AP 55
AR 63
AV 221
CO 157
CX 255
EV 217
GU 119
GU Safety 135
GX 281
GX Safety 291
HP 317
MA 27
MB 41
MC 83
MF 235
MM 333
MO 93
MP 323
MT 339
MV 171
MX 241
MY 229
OX 261
PA 113
PE 79
PM 329
PN 67
PT 347
PU 131
PU Safety 149
PUX 287
PV 203
PVX 311
PX 249
QO 363
RA 101
RF 269
RT 355
RX 275
Tools 369
Tubings 375
VF 295
VT 359
VX 299

MV 50

Avviatore progressivo | Slow starter | Mise en pression progressive | Progressives Anfahrventil

1	Corpo Body Corps Körper	2	Spillo Needle Epingle Nadel	3	Molla Spring Ressort Feder	4	Guarnizioni Seals Joint d'étancheité Dichtung	5	Anello Banjo Ring Banjo Ringstück	6	Rondelle Gasket Bague plastique Kunststoffring
	Ottone UNI EN 12164 CW614N, nichelato Brass UNI EN 12164 CW614N, nickel plated Laiton UNI EN 12164 CW614N, nickelé Messing UNI EN 12164 CW614N, vernickelt				Acciaio inox AISI 302 Stainless steel AISI 302 Acier inox AISI 302 Edelstahl AISI 302		NBR-PU NBR-PU NBR-PU NBR-PU		Ottone UNI EN 12165 CW617N, nichelato Brass UNI EN 12165 CW617N, nickel plated Laiton UNI EN 12165 CW617N, nickelé Messing UNI EN 12164 CW614N, vernickelt		PA6 PA6 PA6 PA6

-20° ÷ 70°C

P1

3 ÷ 10 bar

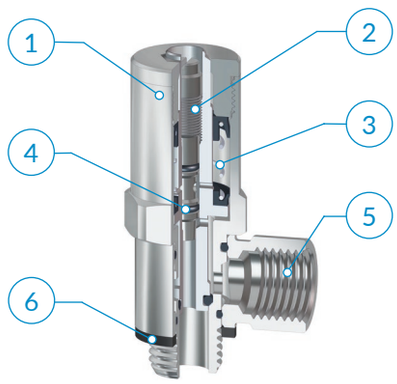

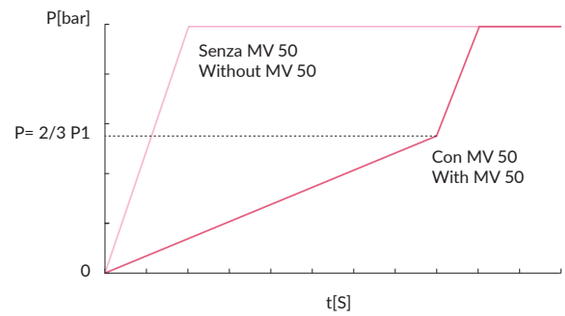

(6 bar - Δp = 1bar)

Portata Flow rate Débit Druckfluß	MV50 1/4	1040 Nl/min
	MV50 3/8	1900 Nl/min
	MV50 1/2	2570 Nl/min

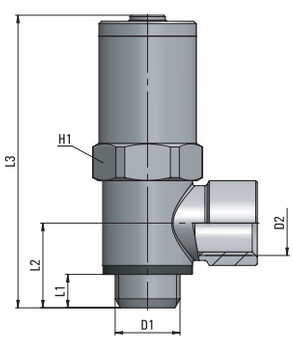

Type	D1	D2	L1	L2	L3	H1	g
50 00 14	G1/4	G1/4	6,7	17	63,9	20	99,0
50 00 38	G3/8	G3/8	9,2	21	69,4	20	130,0
50 00 12	G1/2	G1/2	10,5	24,5	72,4	25	180,0

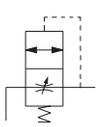

Questo raccordo a funzione consente di mandare in pressione gradualmente l'impianto evitando agli attuatori eventualmente presenti nella linea i cosiddetti "colpi d'ariete" provocati da una pressurizzazione immediata dell'impianto precedentemente scaricato. L'avviatore progressivo aprendosi lentamente nel modo preimpostato dall'utente tramite apposita vite di regolazione immette progressivamente la pressione nel circuito consentendo agli attuatori di raggiungere la posizione di lavoro gradualmente senza subire bruschi colpi. La velocità di riempimento del circuito è determinata dalla rotazione dello spillo di regolazione: ruotandolo in senso orario si avrà un riempimento sempre più lento.

This fitting allows for a progressive pressurization of the installation and prevents the actuators from being hit hard in case of sudden pressure feeding of the previously vented circuit. Depending on the desired spindle setting, the Slow Start Fitting will open gradually, pressure will progressively flow into the circuit and the actuators will go back to their working position without being hit. Pressure feeding speed is indeed determined by the rotation of the spindle. If turned clockwise, a very smooth pressurization will be achieved.

Ce raccord permet de pressuriser l'installation progressivement sans que les actuateurs subissent de coups brusques entraînés par une pressurisation immédiate du circuit précédemment évacué. En fonction du réglage de la vis choisi par l'utilisateur, la vanne s'ouvre lentement et, par conséquent, la pressurisation à l'intérieur du circuit se fait graduellement. La vitesse de remplissage du circuit est déterminée par la rotation de la vis de réglage. Plus on la fait tourner dans le sens des aiguilles d'une montre et plus le remplissage est lent.

Dieses Ventil ermöglicht einen progressiven Druckaufbau in der Anlage und vermeidet, dass die Aktuatoren bei sofortiger Druckzuführung in die vorab entlüftete Anlage harten und plötzlichen Schlägen ausgesetzt werden. Das progressive Anfahrventil macht sich je nach Spindeleinstellung langsam auf, lässt Luftdruck durch und gewährleistet, dass die Anlagenaktuatoren ohne plötzliche Schläge die Arbeitsstelle erreichen. Die Geschwindigkeit des Druckaufbaus wird von der Einstellungsspindel bestimmt. Dreht man sie im Uhrzeigersinn, erfolgt die Füllung immer langsamer.

Tubi di collegamento consigliati:
Variabili in funzione del tipo di raccordo collegato alla valvola.

Recommended tubings:
According to the fitting connected to the valve.

Tube conseillé:
En fonction du raccord monté sur la vanne.

Empfohlene Schläuche:
Die Schläuche werden durch die am Schnellentlüftungsventil montierte Verschraubung bestimmt.

Campi di applicazione:
Impianti pneumatici alimentati con aria filtrata e lubrificata.

Application field:
Pneumatic installations fed with filtered, lubricated air.

Domaines d'application:
Circuits pneumatiques avec air filtré et lubrifié.

Anwendungsbereiche:
Pneumatische Anlage mit gefilterter und geölter Druckluft.

MV 52

Finecorsa pneumatico | Threshold sensor | Fin de course pneumatique | Endlagenmelder

1 Corpo Body Corps Körper	2 Guarnizioni Seals Joint d'étancheité Dichtung	3 Raccordo automatico serie MA MA line push-in fittings Raccords instantanés série MA MA steckverschraubungen
Ottone UNI EN 12164 CW614N, nichelato Brass UNI EN 12164 CW614N, nickel plated Laiton UNI EN 12164 CW614N, nickelé Messing UNI EN 12164 CW614N, vernickelt	NBR-PU NBR-PU NBR-PU NBR-PU	

-20° ÷ 80°C

10 bar

Pressione di esercizio (bar) Working pressure (bar) Pression de service (bar) Druckbereich (bar)	Pressione di commutazione (bar) Switching pressure (bar) Pression de commutation (bar) Umstellungsdruck (bar)
3	0,3
4	0,5
5	0,65
6	0,9
7	1
8	1,2
9	1,4
10	1,6

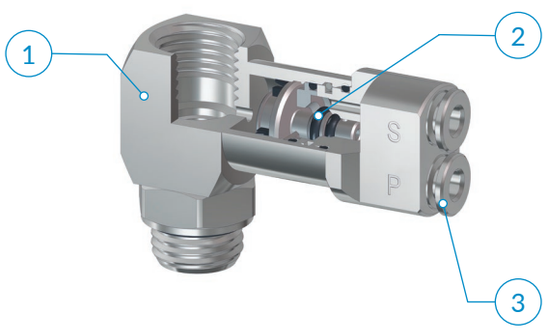

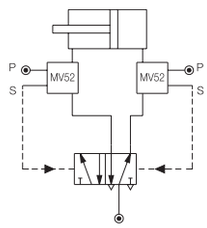

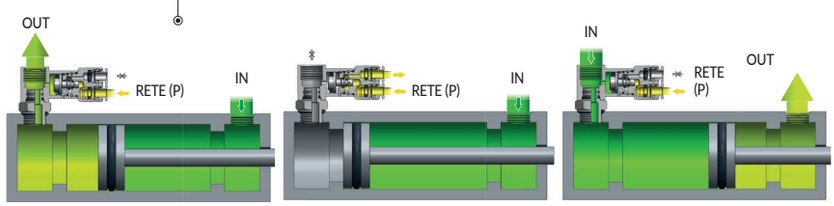

STEP 1 STEP 2 STEP 3

Type	D1	D2	D3	L1	L2	L3	L4	H1	H2	g ⚖
52 00 18	G1/8	4	G1/8	5	11	27	39	14	16	69,0
52 00 14	G1/4	4	G1/4	6,5	13	33	41	16	16	78,3
52 00 38	G3/8	4	G3/8	7	14,5	34,5	43,3	20	20	98,0

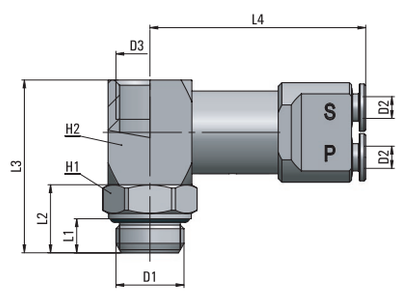

Questo raccordo a funzione è in grado di rilevare una caduta di pressione emettendo, al suo verificarsi un segnale di comando (S). Particolarmente interessante è l'applicazione di questo raccordo come "Sensore di finecorsa" ottenuta montando direttamente sul cilindro il raccordo sensore: al raggiungimento della corsa completa del cilindro (annullamento della contropressione di scarico nella camera del cilindro) si ha l'emissione di un segnale di pilotaggio per la valvola direzionale che commutandosi invierà al cilindro il comando per l'inversione della corsa. Il principale vantaggio ottenuto impiegando questi raccordi funzione è la possibilità di poter comandare la corsa del cilindro senza necessità di cablaggi elettrici; l'unica condizione imposta per il corretto funzionamento del sensore pneumatico è che il cilindro deve fare la corsa completa, non sono ammesse posizioni intermedie.

Threshold sensor can detect a pressure drop and signal it with a command signal (s). This component turns out to be especially useful when assembled directly on the cylinder. When the piston completes its stroke (no more counter pressure available in the cylinder), a command signal is given out to a direction valve to have the piston change the stroke. Sole condition required for perfect component performance is that the piston has to complete its stroke. No intermediate positions are allowed. Major advantage of this component is to command the piston stroke changes without electrical connections.

Le but de ce raccord à fonction est de signaler une chute de pression par l'intermédiaire d'un signal de commande (S). L'emploi le plus intéressant de ce produit, est le montage directement sur le vérin: à l'achèvement de la course du piston (plus contre-pression dans la chambre du vérin), il envoi un signal à la vanne direction, pour qu'elle commande le changement de la course du piston. La condition principale pour un fonctionnement parfait du fin de course est que le piston doit avoir terminé sa course. Les positions intermédiaires ne sont pas permises. L'avantage principal de ce composant consiste à commander la course du piston sans électricité.

Bei Druckausfall weist diese Funktionsverschraubung durch einen Steuersignal darauf hin (S). Besonderes Interesse erweckt der Einsatz der Endlagenmelder direkt am Zylinder, so dass bei komplettem Kolbenhub (nach Abfallen des Gegendruck in der entlüftenden Zylinderkammer) ein Steuersignal an Steuerventil ausgegeben wird, welches zum Beispiel die Richtungsänderung des Zylinders auslöst. Das Steuersignal kann aber für viele andere Steuerungsaufgaben eingesetzt werden. Das Ventil findet überall dort seinen Einsatz wo ein pneumatisches Ausgangssignal nach Druckabbau der entlüftenden Zylinderkolbenkammer gefordert wird. Der Hauptvorteil des Einsatzes der Signalverschraubung ist die Signalverarbeitung ohne elektrische Verbindung.

Tubi di collegamento consigliati:
Variabili in funzione del tipo di raccordo collegato alla valvola.

Recommended tubings:
According to the fitting connected to the valve.

Tube conseillé:
En fonction du raccord monté sur la vanne.

Empfohlene Schläuche:
Die Schläuche werden durch die am Schnellentlüftungsventil montierte Verschraubung bestimmt.

Campi di applicazione:
Impianti pneumatici alimentati con aria filtrata e lubrificata.

Application field:
Pneumatic installations fed with filtered, lubricated air.

Domaine d'application:
Circuits pneumatiques avec air filtré et lubrifié.

Anwendungsbereiche:
Pneumatische Anlage mit gefilterter und geölter Druckluft.

AP 55
AR 63
AV 221
CO 157
CX 255
EV 217
GU 119
GU Safety 135
GX 281
GX Safety 291
HP 317
MA 27
MB 41
MC 83
MF 235
MM 333
MO 93
MP 323
MT 339
MV 171
MX 241
MY 229
OX 261
PA 113
PE 79
PM 329
PN 67
PT 347
PU 131
PU Safety 149
PUX 287
PV 203
PVX 311
PX 249
QO 363
RA 101
RF 269
RT 355
RX 275
Tools 369
Tubings 375
VF 295
VT 359
VX 299

MV 55

Raccordo d'arresto | Stop fitting | Raccord à vanne d'arret | Sperrventilverschraubung

1 Corpo Body Corps Körper	2 Otturatore Valve Clapet Ventil	3 Molla Spring Ressort Feder	4 Guarnizioni Seals Joint d'étancheité Dichtung	5 Raccordo automatico serie MA MA line push-in fittings Raccords instantanés série MA MA steckverschraubungen
Ottone UNI EN 12164 CW614N, nichelato Brass UNI EN 12164 CW614N, nickel plated Laiton UNI EN 12164 CW614N, nickelé Messing UNI EN 12164 CW614N, vernickelt		Acciaio inox AISI 302 Stainless steel AISI 302 Acier inox AISI 302 Edelstahl AISI 302	NBR NBR NBR NBR	

-20° ÷ 80°C

10 bar

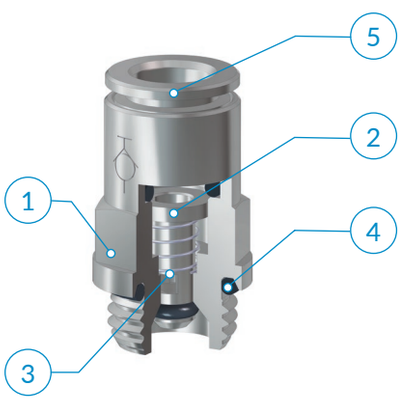

Portata
Flow rate
Débit
Druckfluß
(6 bar - Δp = 1bar)

1/8	365 Nl/min
1/4	380 Nl/min

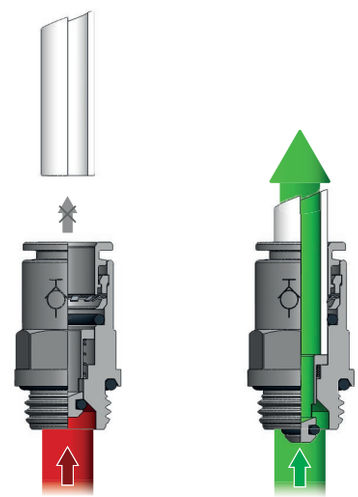

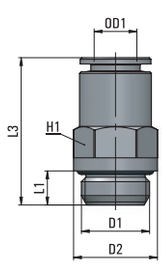

Type	D1	D2	D3	L1	L2	H1	g
55 06 18	G1/8	13,5	6	5	27,7	12	14,9
55 06 14	G1/4	16	6	6,5	27,7	12	18,0
55 08 18	G1/8	14,5	8	5	27,9	13	17,0
55 08 14	G1/4	16	8	6,5	27,9	13	20,4

Questo raccordo è dotato di un otturatore che si sblocca solo a seguito dell'inserimento del tubo nel raccordo permettendo così il passaggio dell'aria solo con il tubo inserito. Se per qualche motivo il tubo dovesse sganciarsi il flusso d'aria proveniente dal raccordo verrebbe arrestato dalla chiusura dell'otturatore.

This fitting is provided with a check valve that opens when inserting the tubing into the fitting. Only then the air flow is allowed. Should the tube accidentally get released, the valve would immediately close again and the air flow would stop.

Ce raccord est pourvu à l intérieure d'une vanne d'arrét qui s'ouvre et permet le passage d'air seulement au moment de l'insertion du tube. Dans le cas d'un décrochage du tube accidentel, la vanne se ferme et le passage d'air en est bloqué.

Diese Verschraubung ist mit einem internen Sperrventil versehen, das sich nur bei Einstecken des Schlauches aufmacht. Erst dadurch wird der Durchfluss ermöglicht. Sollte versehentlich der Schlauch gelöst werden, wird sich das Sperrventil zumachen und automatisch den Durchfluss sperren.

Tubi di collegamento consigliati:
PA11, PA12, PA6, Poliuretano PU (98 Shore A).

Campi di applicazione:
Impianti pneumatici alimentati con aria filtrata e lubrificata.

Recommended tubings:
PA11, PA12, PA6, Polyurethane PU (98 Shore A).

Application field:
Pneumatic installations fed with filtered, lubricated air.

Tube conseillé:
PA11, PA12, PA6, Polyurethane PU (98 Shore A).

Domaine d'application:
Circuits pneumatiques avec air filtré et lubrifié.

Empfohlene Schläuche:
PA11, PA12, PA6, Polyurethan PU (98 Shore A).

Anwendungsbereiche:
Pneumatische Anlage mit gefilterter und geölter Druckluft.

MV 11-14

Silenziatori | Air mufflers | Silencieux | Schalldämpfer

	Corpo Body Corps Körper	Silenziatore Muffler Silencieux Schalldämpfer	Guarnizioni Seals Joint d'étancheité Dichtung		
MV11-FE	Ottone UNI EN 12164 CW614N, nichelato Brass UNI EN 12164 CW614N, nickel plated Laiton UNI EN 12164 CW614N, nickelé Messing UNI EN 12164 CW614N, vernickelt	Acciaio inox AISI 304 Stainless steel AISI 304 Acier inox AISI 304 Edelstahl AISI 304		0 ÷ 12 bar	-10 ÷ 70 °C
MV11-FEP	PA6	Acciaio inox AISI 304 Stainless steel AISI 304 Acier inox AISI 304 Edelstahl AISI 304		0 ÷ 12 bar	-10 ÷ 70 °C
MV11-PL	POM			0 ÷ 6 bar	-10 ÷ 70 °C
MV11-CO - MV11-CQ MV11-BE - MV11-VE MV11-P	Ottone UNI EN 12164 CW614N Brass UNI EN 12164 CW614N Laiton UNI EN 12164 CW614N Messing UNI EN 12164 CW614N	Bronzo sinterizzato 89/11 Sintered bronze 89/11 Bronze fritté 89/11 Sinterbronze 89/11		0 ÷ 12 bar	-10 ÷ 70 °C
MV14	Ottone UNI EN 12164 CW614N, nichelato Brass UNI EN 12164 CW614N, nickel plated Laiton UNI EN 12164 CW614N, nickelé Messing UNI EN 12164 CW614N, vernickelt	Bronzo sinterizzato 89/11 Sintered bronze 89/11 Bronze fritté 89/11 Sinterbronze 89/11	NBR NBR NBR NBR	0 ÷ 10 bar	-10 ÷ 70 °C

Livello di rumore a 6 bar - Noise level at 6 bar - Niveau de bruit à 6 bar - Geräuschstand bei 6 bar

Type	1/8	1/4	3/8	1/2
MV11 -FE	74 dB	72 dB	88 dB	90 dB
MV11 -FEP	74 dB	72 dB	88 dB	90 dB
MV11 -CO	70 dB	67 dB	77 dB	80 dB
MV11 -CQ	70 dB	67 dB	77 dB	80 dB
MV11 -BE	75 dB	81 dB	82 dB	85 dB
MV11 -P	72 dB	73 dB	84 dB	88 dB
MV11 -PL	87 dB	84 dB	90 dB	90 dB
MV11 -VE	72 dB	73 dB	84 dB	88 dB

Soglia di filtrazione - Filtration threshold - Seuil de Filtration - Filterungsschwelle

Type	
MV11 -FE	100-200 µm
MV11 -FEP	100-200 µm
MV11 -CO	35 µm
MV11 -CQ	35 µm
MV11 -BE	35 µm
MV11 -P	80 µm
MV11 -PL	-
MV11 -VE	80 µm

MV 11-FE

Silenziatore in Ottone con Filo in Acciaio Inox | Air muffler with stainless steel wire | Silencieux avec fil acier inox | Schalldämpfer mit Edelstahldraht

Type	D1	L1	L2	H1	g
11 00 18-FE	G1/8	6	15	13	6,2
11 00 14-FE	G1/4	8	19	16	10,9
11 00 38-FE	G3/8	7,5	19	19	16,0
11 00 12-FE	G1/2	10	22	24	28,5

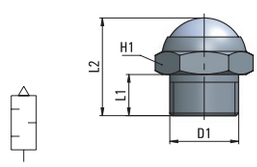

MV 11-FEP

Silenziatore con Filo in Acciaio Inox | Air muffler with stainless steel wire | Silencieux avec fil acier inox | Schalldämpfer mit Edelstahldraht

Type	D1	L1	L2	H1	g
11 00 18-FEP	G1/8	6	16	13	2,0
11 00 14-FEP	G1/4	8	19	16	3,5
11 00 38-FEP	G3/8	7,5	19	19	4,9
11 00 12-FEP	G1/2	10	23	24	8,4

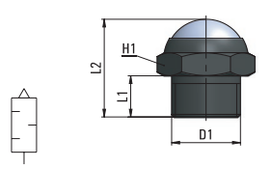

MV 11-CO

Silenziatore in Bronzo Sinterizzato | Sintered bronze air muffler | Silencieux en bronze fritté | Schalldämpfer aus Sinterbronze

Type	D1	L1	L2	g
11 00 M5-CO	M5x0,8	4,5	14,5	1,5
11 00 18-CO	G1/8	6	22	6,2
11 00 14-CO	G1/4	6	26	11,0
11 00 38-CO	G3/8	8	38,5	27,3
11 00 12-CO	G1/2	9	41	42,0

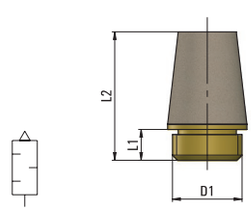

AP 55
AR 63
AV 221
CO 157
CX 255
EV 217
GU 119
GU Safety 135
GX 281
GX Safety 291
HP 317
MA 27
MB 41
MC 83
MF 235
MM 333
MO 93
MP 323
MT 339
MV 171
MX 241
MY 229
OX 261
PA 113
PE 79
PM 329
PN 67
PT 347
PU 131
PU Safety 149
PUX 287
PV 203
PVX 311
PX 249
QO 363
RA 101
RF 269
RT 355
RX 275
Tools 369
Tubings 375
VF 295
VT 359
VX 299

MV 11-CQ

Silenziatore in bronzo sinterizzato | Sintered bronze air muffler | Silencieux en bronze fritté | Schalldämpfer aus Sinterbronze

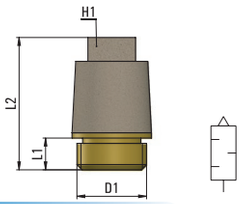

Type	D1	L1	L2	H1	g
11 00 18-CQ	G1/8	6	22	7	6,0
11 00 14-CQ	G1/4	6	26	9	11,9
11 00 38-CQ	G3/8	8	38	10	25,8
11 00 12-CQ	G1/2	9	41	14	46,1

MV 11-BE

Silenziatore in bronzo sinterizzato | Sintered bronze air muffler | Silencieux en bronze fritté | Schalldämpfer aus Sinterbronze

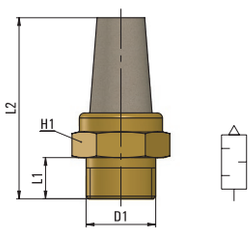

Type	D1	L1	L2	H1	g
11 00 M5-BE	M5x0,8	4	16	8	2,0
11 00 18-BE	G1/8	6	28	13	8,8
11 00 14-BE	G1/4	8	32	16	15,2
11 00 38-BE	G3/8	7,5	41	19	25,7
11 00 12-BE	G1/2	10	46,5	24	47,0

MV 11-P

Silenziatore a pastiglia | Flat muffler | Silencieux, plat | Schalldämpfer aus Sinterbronze, flache Ausführung

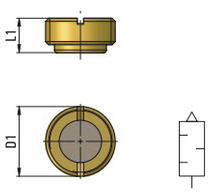

Type	D1	L1	g
11 00 18-P	G1/8	4,5	1,3
11 00 14-P	G1/4	6,5	3,5
11 00 38-P	G3/8	7,5	6,9
11 00 12-P	G1/2	8,5	11,2

MV 11-PL

Silenziatore a sfere di plastica | Plastic ball muffler | Silencieux à boules plastique | Schalldämpfer mit Kunststoffkugeln

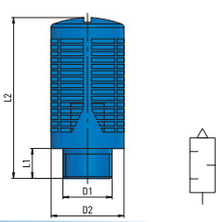

Type	D1	D2	L1	L2	g
11 00 18-PL	G1/8	15	6	32,5	3,4
11 00 14-PL	G1/4	19,5	8	43	6,5
11 00 38-PL	G3/8	24,5	11	58	13,5
11 00 12-PL	G1/2	24,5	11	58	15,1

MV 11-VE

Regolatore di scarico con silenziatore in bronzo sinterizzato | Exhaust control with sintered bronze air muffler | Réducteur d'échappement avec silencieux en bronze fritté | Entlüftungsdrosselventil mit Schalldämpfer aus Sinterbronze

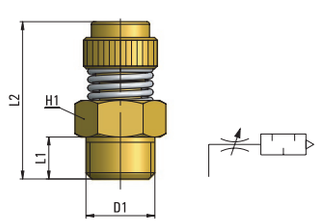

Type	D1	L1	L2 max	H1	g
11 00 18-VE	G1/8	6	29	13	16,5
11 00 14-VE	G1/4	8	33	15	25,6
11 00 38-VE	G3/8	11	36	22	50,3
11 00 12-VE	G1/2	11	37	22	58,7

MV 14

Regolatore di scarico con silenziatore | Exhausting Control with muffler | Réducteur d'échappement avec silencieux | Entlüftungsdrosselventil mit Schalldämpfer

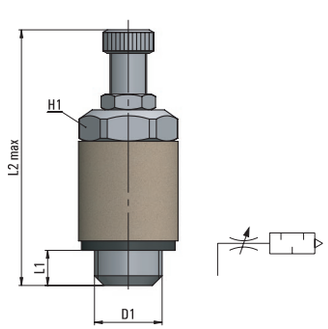

Type	D1	L1	L2 max	H1	g
14 00 M5	M5x0,8	3	39,1	8	6,0
14 00 18	G1/8	4,9	41,7	14	28,9
14 00 14	G1/4	6,4	48,8	17	50,6
14 00 38	G3/8	6,7	62,2	20	92,9

MV 24-25/53-54

Valvole a sfera | Ball valves | Vannes à sphère | Kugelhähne

MV24 - MV25

	1	2	3	4	5	6	7
	Corpo Body Corps Körper	Bussola Cartridge Cartouche Patrone	Sfera Ball Bille Kugel	Asta Stem Tige Spindel	Oring sede sfera Ball seat oring Joints d'étanchéité du logement billes Dichtungen des kugelgehäuses	Guarnizioni Seals Joint d'étancheité Dichtung	Leva Handle Manette Griff
	Ottone UNI EN 12165 CW617N, cromato Brass UNI EN 12165 CW617N, chrome plated Laiton UNI EN 12165 CW617N, chromé Messing UNI EN 12164 CW614N, verchromt	Ottone UNI EN 12164 CW614N, nichelato Brass UNI EN 12164 CW614N, nickel plated Laiton UNI EN 12164 CW614N, nickelé Messing UNI EN 12164 CW614N, vernickelt			P.T.F.E P.T.F.E P.T.F.E P.T.F.E	NBR NBR NBR NBR	ABS ABS ABS ABS

MV53 - MV54

	1	2	3	4	5	6
	Corpo Body Corps Körper	Sfera Ball Bille Kugel	Asta Stem Tige Spindel	Oring sede sfera Ball seat oring Joints d'étanchéité du logement billes Dichtungen des kugelgehäuses	Guarnizioni Seals Joint d'étancheité Dichtung	Leva Handle Manette Griff
	Ottone UNI EN 12164 CW614N UNI EN 12165 CW617N, cromato Brass UNI EN 12164 CW614N UNI EN 12165 CW617N, chrome plated Laiton UNI EN 12164 CW614N UNI EN 12165 CW617N, chromé Messings UNI EN 12164 CW614N UNI EN 12165 CW617N, verchromt	Ottone UNI EN 12164 CW614N, nichelato Brass UNI EN 12164 CW614N, nickel plated Laiton UNI EN 12164 CW614N, nickelé Messing UNI EN 12164 CW614N, vernickelt			P.T.F.E P.T.F.E P.T.F.E P.T.F.E	NBR NBR NBR NBR	PA66 PA66 PA66 PA66

-20° ÷ 80°C

10 bar

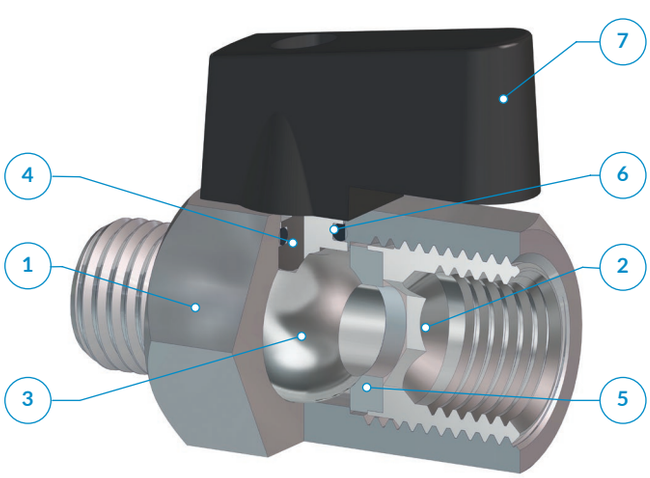

Campi di applicazione:
Impianti pneumatici, idraulici ed oleodinamici.

Application fields:
Pneumatic, hydraulic and oleodynamic circuits.

Domaines d'application:
Circuits pneumatiques, hydrauliques et oléodynamiques.

Anwendungsbereiche:
Hydraulische, öldynamische und pneumatische Anlagen.

AP 55
AR 63
AV 221
CO 157
CX 255
EV 217
GU 119
GU Safety 135
GX 281
GX Safety 291
HP 317
MA 27
MB 41
MC 83
MF 235
MM 333
MO 93
MP 323
MT 339
MV 171
MX 241
MY 229
OX 261
PA 113
PE 79
PM 329
PN 67
PT 347
PU 131
PU Safety 149
PUX 287
PV 203
PVX 311
PX 249
QO 363
RA 101
RF 269
RT 355
RX 275
Tools 369
Tubings 375
VF 295
VT 359
VX 299

MV 24

Rubinetto a sfera F-F | Ball valve, female | Vanne à sphère, femelle | Kugelhahn mit Innengewinde

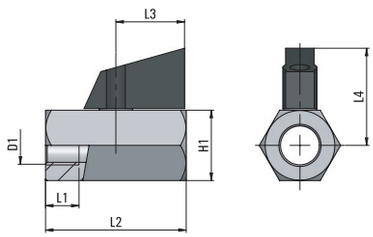

Type	D1	L1	L2	L3	L4	H1	g
24 00 18	**G1/8**	8	39	20,5	29	20	90,0
24 00 14	**G1/4**	10	39	20,5	29	20	95,6
24 00 38	**G3/8**	10	42	20,5	29	20	83,3
24 00 12	**G1/2**	10,5	47	20,5	31	24	128,0

MV 25

Rubinetto a sfera M-F | Ball valve, male | Vanne à sphère, mâle | Einschraub - Kugelhahn

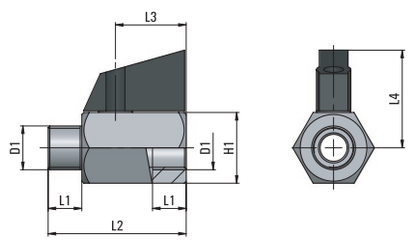

Type	D1	L1	L2	L3	L4	H1	g
25 00 18	**G1/8**	8	39	20,5	29	20	84,0
25 00 14	**G1/4**	10	39	20,5	29	20	79,7
25 00 38	**G3/8**	10	42	20,5	29	20	77,5
25 00 12	**G1/2**	10,5	47	20,5	31	24	115,5

MV 53

Rubinetto a sfera F-F | Ball valve, female | Vanne à sphère, femelle | Kugelhahn mit Innengewinde

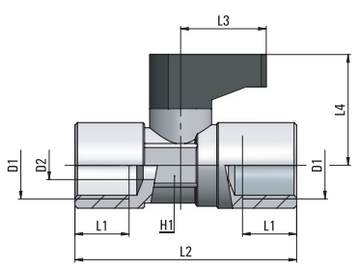

Type	D1	D2	L1	L2	L3	L4	H1	g
53 00 18	**G1/8**	5,5	8	36,5	19	21,5	14	37,3
53 00 14	**G1/4**	5,5	11	43	19	21,5	14	49,5
53 00 38	**G3/8**	8	10,5	43	24	24	17	74,5
53 00 12	**G1/2**	10	12	49	34	27	21	138,9

MV 54

Rubinetto a sfera M conico-F | Ball valve, taper male-female | Vanne à boules mâle conique-femelle | Kugelhahn kegelig Einschraub-Aufschraub

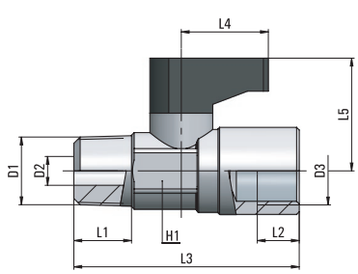

Type	D1	D2	D3	L1	L2	L3	L4	L5	H1	g
54 00 18	**R1/8**	5,5	G1/8	8	8	35,5	19	21,5	14	34,3
54 00 14	**R1/4**	5,5	G1/4	11	11	40,5	19	21,5	14	43,2
54 00 38	**R3/8**	8	G3/8	11,5	10,5	43	24	24	17	67,3
54 00 12	**R1/2**	10	G1/2	15	12	50	34	27	21	89,5