cmatic®
PNEUMATIC FITTINGS

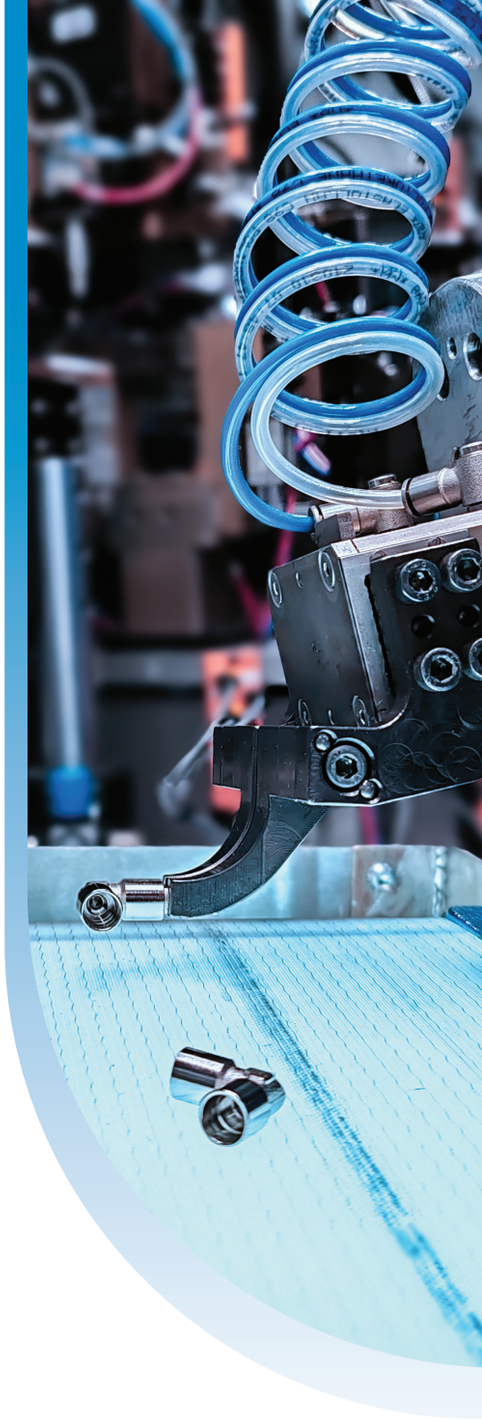

MB LINE

IT

Raccordi Automatici in Tecnopolimero

I Raccordi Automatici della serie MB sono realizzati in un tecnopolimero appartenente alla famiglia delle resine acetaliche (POM) conosciute per la loro stabilità dimensionale, rigidezza, resistenza alla fatica e alla corrosione; caratteristiche, queste, volte a coprire il gap esistente tra metallo e plastiche tradizionali.

EN

Technopolymer Push-in Fittings

The push-in fittings of the MB line are made of a Technopolymer belonging to the Acetal Resins Family (POM) also well known for the dimensional stability offered, stiffness, fatigue and corrosion resistance. These features can bridge the gap between metal and the traditional plastic materials.

FR

Raccords Instantanés en Technopolymère

Les raccords de la série MB sont en tecno-polymère, produit de la famille des résines sionelle, rigidité, résistance à la fatigue et à la corrosion, caractéristiques qui couvrent l'écart entre le métal et les plastiques traditionnels.

DE

Steckverschraubungen aus Technopolymer

Die Steckverschraubung der MB Baureihe bestehen aus einem Technopolymer aus der Familie von Azetalharz, (POM) die für die Dimensionsstabilität, Steifheit, Erm üdungsfestigkeit und Korrosionsbeständigkeit bekannt ist.
Diese technische Eigenschaften ermöglichen den bestehenden Spalt zwischen Metall und den traditionellen Kunststoffmaterialien zu überbrücken.

MB Line

1	Corpo Body Corp Körper	2	Anello estrattore Release ring Poussoir Lösering	3	Pinza aggraffaggio Gripping ring Pince Spannzange	4	Anello di ritegno Holding ring Bague de retenue Haltering	5	Anello portapinza Protection ring Bague protection Schutzring	6	Viti filettate Threaded screws Filets Gewinde	7	Guarnizioni Seals Joint d'étancheité Dichtung
	Resina acetalica (POM) Acetal resin (POM) Résine acétal (POM) Azetalharz (POM)				Acciaio inox AISI 301 Stainless steel AISI 301 Acier inox AISI 301 Edelstahl AISI 301		Resina acetalica (POM) Acetal resin (POM) Résine acétal (POM) Azetalharz (POM)		Resina acetalica (POM) Acetal resin (POM) Résine acétal (POM) Azetalharz (POM)		Ottone UNI EN 12164 CW614N, nichelato Brass UNI EN 12164 CW614N, nickel plated Laiton UNI EN 12164 CW614N, nickelé Messing UNI EN 12164 CW614N, vernickelt		NBR NBR NBR NBR

-20° ÷ 70°C

18 bar

-99 KPa

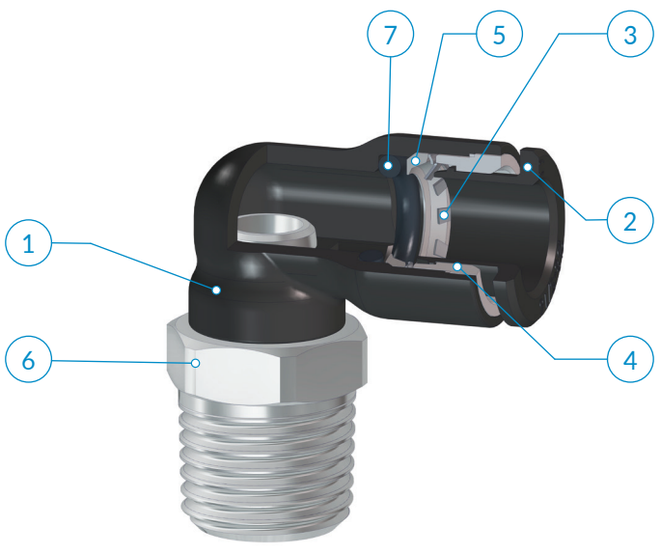

PTFE per filetti "R"
for "R" threads

	M5x0,8	G1/8	G1/4	G3/8	G1/2	R1/8	R1/4	R3/8	R1/2
4	●	●	●			●	●		
6	●	●	●			●	●		
8		●	●	●		●	●	●	
10			●	●			●	●	
12				●	●			●	●
14				●	●			●	●

Tubi di collegamento consigliati:
PA11, PA12, PA6, Polietilene PE, Poliuretano PU (98 Shore A)

Tolleranze accettabili sui tubi:
+/– 0,07 mm fino a Ø 10 mm
+/– 0,1 mm fino a Ø 14mm

Campi di applicazione:
Impianti pneumatici

Recommended tubings:
PA11, PA12, PA6, Polyethylene PE, Polyurethane PU (98 Shore A)

Acceptable Tolerances on the tubings:
+/– 0,07 mm up to Ø 10 mm
+/– 0,1 mm up to Ø 14 mm

Application fields:
Pneumatic circuits

Tubes conseillés:
PA11, PA12, PA6, Polyethylene PE, Polyurethane PU (98 Shore A)

Tolerances sur les tubes:
+/– 0,07 mm jusqu'au Ø 10 mm
+/– 0,1 mm jusqu'au Ø 14 mm

Domaines d'application:
Circuits pneumatiques

Empfohlene Schläuche:
PA11, PA12, PA6, Polyethylen PE, Polyurethan PU (98 Shore A)

Schlauchtoleranzen:
+/– 0,07 mm bis Ø 10 mm
+/– 0,1 mm bis Ø 14 mm

Anwendungsbereiche:
Pneumatik

Profondità di inserimento del tubo | Tubing insertion depth | Profondeur d'insertion du tube | Schlaucheinstecktiefe

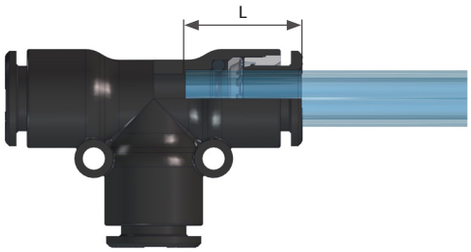

OD	L
4	13,4
6	16,3
8	16,5
10	18,5
12	20,3
14	23

ISTRUZIONI DI MONTAGGIO

1
Tagliare il tubo a 90° (servendosi della pinza tagliatubo TCUT) verificando l'assenza di bave interne ed esterne e facendo attenzione che il tubo non si presenti ovalizzato dopo il taglio.

2
Inserire il tubo nel raccordo spingendolo fino in battuta.

Estrazione del tubo
Esercitare una leggera pressione sull'anello estrattore, estraendo contemporaneamente il tubo dal corpo del raccordo.

ASSEMBLY INSTRUCTIONS

1
Cut the tube square (by means of a hose cutter i.e. our TCUT) making sure that no burrs are left and that the tube is not oval.

2
Insert the tube into the fitting until it bottoms.

Tube release
While pressing on the release ring, pull out the tube from the fitting.

INSTRUCTIONS DE MONTAGE

1
Sectionner le tube à 90° par notre coupe tube TCUT en prenant soin de ne par créer des bavures et de ne pas ovaliser le tube.

2
Pousser le tube jusqu' au fond du raccord.

Débranchement du tube
Appuyer sur le poussoir en métal et tirer simultanément sur le tube.

MONTAGEANWEISUNGEN

1
Schlauch mittels unserer Schlauchschere (TCUT) 90° abschneiden und entgraten.

2
Darauf achten, daß der Schlauch danach nicht oval gequetscht ist und dann ihn bis zum Verschraubungsanschlag einstecken.

Schlauchlösen
Auf den Druckring drücken und gleichzeitig den Schlauch rausziehen.

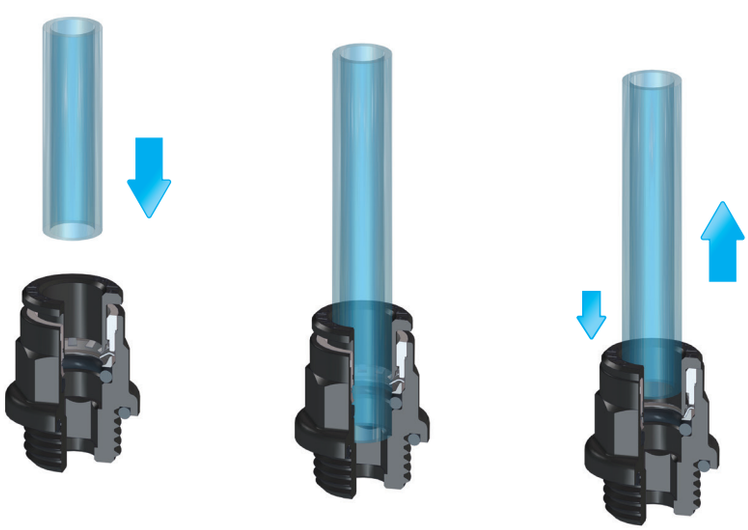

Effettuato il collegamento, assicurarsi che il tubo inserito nel raccordo non sia sottoposto ad alcuna forza di trazione; è necessario inoltre rispettare durante il collegamento del tubo il raggio minimo di curvatura consigliato così come riportato nella sezione tubi di questo catalogo tecnico (vedi pag. 376)
Al fine di evitare lo sgancio involontario del tubo nessun oggetto deve venire a contatto con l'anello estrattore del raccordo evitando così l'esercizio di qualsiasi forza indesiderata, anche solo laterale, che potrebbe causare la pressione dell'anello estrattore e conseguente rilascio del tubo.
Per il serraggio delle parti filettate del raccordo si raccomanda di attenersi alle coppie consigliate riportate a pag. 10.

Once the tubing is connected to the fitting, make sure that the tubing is not subject to any tensile strength and that the min. recommended bending radius stated in the tubing section of this catalogue is complied with (see page 376).
To prevent any accidental tube release, no components have to come in touch with the release ring and exercise any unwanted pressure on the same. Indeed however lateral, any load on the release ring may cause the tube disconnection.
To tighten threads, please check out our tightening torque chart illustrated at page 10.

Une fois effectué le branchement, s'assurer que le tube inséré dans le raccord n'est soumis à aucune force de traction. Egalement, il est nécessaire de respecter, lors du branchement du tube, le rayon minimum de courbure conseillé dans la section tubes de ce catalogue technique (voir la page 376).
Afin d'éviter le décrochage involontaire du tube, aucun objet ne doit entrer en contact avec la bague d'extraction du raccord, empêchant ainsi l'exercice de toute force indésirable, ne serait-ce que latérale, qui pourrait provoquer la pression de la bague d'extraction et donc le relâchement du tube.
Pour le serrage des parties filetées du raccord, il est recommandé de s'en tenir aux couples de serrage conseillés et reportés à la page 12.

Nach der Schlauchverbindung, sicherstellen, dass der in die Verschraubung eingeführte Schlauch keinen Zugbelastungen ausgesetzt ist; beim Anschluss des Schlauchs muss der empfohlene Mindestbiegeradius eingehalten werden, gemäß den in diesem technischen Katalog im Schlauchabschnitt, angegebenen Hinweisen (siehe Seite 376).
Um das versehentliche Lösen des Schlauchs zu verhindern, darf kein Gegenstand den Lösering der Verschraubung berühren. Keine unerwünschte Kraft darf auch nicht seitlich einwirken und kein Druck soll auf den Lösering ausgeübt werden, denn dies das Schlauchlösen verursachen könnte.
Zum Festziehen der Gewinde sich an den, auf Seite 12, empfohlenen Drehmomente einhalten.

AP 11

Diritto maschio conico | Taper straight, male | Union simple mâle conique | Gerade Einschraub, kegelig

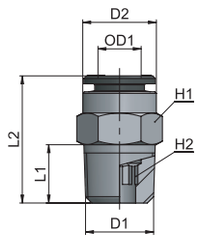

Type	OD1	D1	D2	L1	L2	H1	H2	g ⚖
11 04 18	4	R1/8	9	7,5	16	10	3	5,1
11 04 14	4	R1/4	9	11	20,5	14	3	15,3
11 06 18	6	R1/8	11,9	7,5	21,5	12	4	7,5
11 06 14	6	R1/4	11,9	11	21	14	4	12,9
11 06 38	6	R3/8	11,9	11,5	21,5	17	4	24,4
11 08 18	8	R1/8	13,9	7,5	25,5	14	6	11,5
11 08 14	8	R1/4	13,9	11	24	14	6	12,1
11 08 38	8	R3/8	13,9	11,5	23	17	6	22,3
11 08 12	8	R1/2	13,9	14	25,5	22	6	48,3
11 10 18	10	R1/8	15,9	7,5	28	16	6	16,9
11 10 14	10	R1/4	15,9	11	30,5	16	8	18,2
11 10 38	10	R3/8	15,9	11,5	24	17	8	18,5
11 10 12	10	R1/2	15,9	14	27	22	8	45,4
11 12 14	12	R1/4	18,9	11	32,5	19	8	26,1
11 12 38	12	R3/8	18,9	11,5	28	19	10	21,6
11 12 12	12	R1/2	18,9	14	28	22	10	38,6

AP 12

Diritto maschio cilindrico | Parallel straight, male | Union simple mâle cylindrique | Gerade Einschraub, zylindrisch

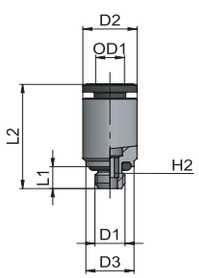

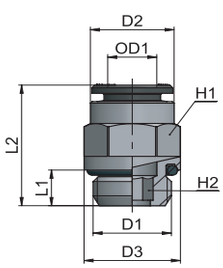

Type	OD1	D1	D2	D3	L1	L2	H1	H2	g ⚖
12 04 M5	4	M5x0,8	9	8	4	19	-	2,5	3,5
12 06 M5	6	M5x0,8	12	8	4	22,7	-	2,5	7,2
12 06 M12x1,5	6	M12x1,5	11,9	15	6,5	21,5	12	4	11,4

Type	OD1	D1	D2	D3	L1	L2	H1	H2	g ⚖
12 04 18	4	G1/8	9	13	5	16,5	9	3	5,3
12 06 18	6	G1/8	11,9	13,5	5	20	12	4	7,6
12 06 14	6	G1/4	11,9	16	6,5	20	12	4	11,5
12 06 38	6	G3/8	11,9	20	7	21	12	4	19,2
12 06 12	6	G1/2	11,9	25	8,5	23	12	4	33,8
12 08 18	8	G1/8	13,9	14,5	5	24	13	6	9,8
12 08 14	8	G1/4	13,9	16	6,5	22	14	6	12,1
12 08 38	8	G3/8	13,9	20	7	21,5	14	6	18,4
12 08 12	8	G1/2	13,9	25	8,5	23,5	14	6	32,8
12 10 18	10	G1/8	15,9	13	5	27	15	8	14,5
12 10 14	10	G1/4	15,9	16,5	6,5	27,5	15	8	15,0
12 10 38	10	G3/8	15,9	20	7	25	16	8	19,8
12 10 12	10	G1/2	15,9	25	8,5	25,5	16	8	32,5
12 12 14	12	G1/4	18,9	21	6,5	29	19	8	23,0
12 12 38	12	G3/8	18,9	21	7	29	19	10	25,7
12 12 12	12	G1/2	18,9	25	8,5	27	19	10	33,3

AP 13

Diritto femmina | Female straight | Union simple femelle | Gerade Aufschraub

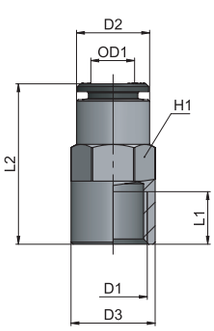

Type	OD1	D1	D2	D3	L1	L2	H1	g ⚖
13 04 18	4	G1/8	9	13	7	23,5	9	9,0
13 06 18	6	G1/8	11,9	14	7	26,5	12	14,1
13 06 14	6	G1/4	11,9	16	10	30,5	12	17,2
13 08 18	8	G1/8	13,7	16,2	7	26,5	14	16,5
13 08 14	8	G1/4	13,9	16	10	30,5	14	18,5
13 10 14	10	G1/4	15,9	18,5	10	32	16	22,0
13 10 38	10	G3/8	15,9	20	11	33,5	16	27,8

MB 12

Diritto maschio cilindrico | Parallel straight, male | Union simple male cylindrique | Gerade Einschraub, zylindrisch

Type	OD1	D1	D2	D3	L1	L2	H1	H2	g
12 04 18	4	G1/8	9,5	15	6	21	10	3	2,3
12 06 18	6	G1/8	11,5	15	6	24	12	4	2,7
12 06 14	6	G1/4	11,5	18	7	24	12	4	3,0
12 08 18	8	G1/8	14	15	6	25,5	14	6	2,9
12 08 14	8	G1/4	14	18	7	24	14	6	3,8
12 08 38	8	G3/8	14	22	7	24	14	6	5,9
12 10 14	10	G1/4	16	18	7	27	16	8	4,0
12 10 38	10	G3/8	16	22	7	25	16	8	6,2

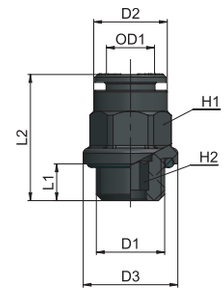

MB 14

Gomito intermedio | Union elbow | Raccord à coude | Winkelverschraubung

Type	OD1	D1	L1	g
14 04 04	4	9,5	15,5	2,2
14 06 06	6	11,5	19,5	3,8
14 08 08	8	14	21	4,9
14 10 10	10	16	24	6,3
14 12 12	12	19	27	9,6
14 14 14	14	22,5	30,5	15,5

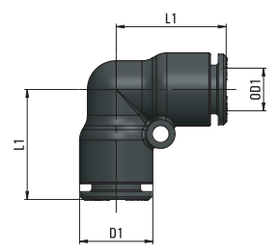

MB 15

T intermedio | Union T | T égal | T-Verschraubung

Type	OD1	D1	L1	g
15 04 04	4	9,5	15,5	2,5
15 06 06	6	11,5	19,5	4,6
15 08 08	8	14	21	7,1
15 10 10	10	16	24	8,7
15 12 12	12	19	27	12,3
15 14 14	14	22,5	30,5	21,7

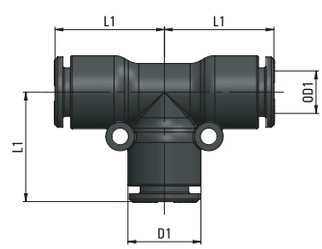

MB 16

Gomito maschio conico girevole | Taper swivelling elbow fitting, male | Raccord à coude tournant, mâle conique | Schwenkbare Winkel,kegelig

Type	OD1	D1	D2	L1	L2	L3	H1	g
16 04 18	4	R1/8	9,5	7,5	17	16	10	6,4
16 04 14	4	R1/4	9,5	11	20,5	16	14	11,5
16 06 18	6	R1/8	11,5	7,5	18,8	20,5	12	8,4
16 06 14	6	R1/4	11,5	11	23,3	20,5	14	13,6
16 08 18	8	R1/8	14	7,5	19,5	21,5	12	9,0
16 08 14	8	R1/4	14	11	24	21,5	14	14,1
16 08 38	8	R3/8	14	11,5	24,5	21,5	17	19,0
16 10 14	10	R1/4	16	11	25,5	24,5	16	17,3
16 10 38	10	R3/8	16	11,5	26,5	24,5	17	21,7
16 12 38	12	R3/8	19	11,5	28,5	28,5	20	32,8
16 12 12	12	R1/2	19	14	31,5	28,5	22	41,4
16 14 38	14	R3/8	22,5	11,5	29,5	32,3	20	34,6
16 14 12	14	R1/2	22,5	14	32,5	32,3	22	43,2

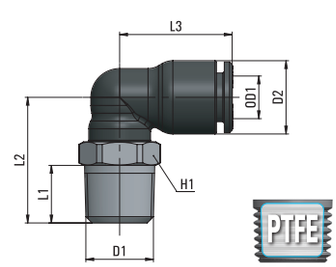

MB LINE
AP 55
AR 63
AV 221
CO 157
CX 255
EV 217
GU 119
GU Safety 135
GX 281
GX Safety 291
HP 317
MA 27
MB 41
MC 83
MF 235
MM 333
MO 93
MP 323
MT 339
MV 171
MX 241
MY 229
OX 261
PA 113
PE 79
PM 329
PN 67
PT 347
PU 131
PU Safety 149
PUX 287
PV 203
PVX 311
PX 249
QO 363
RA 101
RF 269
RT 355
RX 275
Tools 369
Tubings 375
VF 295
VT 359
VX 299

MB 17

Gomito maschio conico girevole prolungato | Extended swivel elbow, taper | Raccord à coude long, mâle tournant conique | Verlängerte Winkelschwenk, kegelig

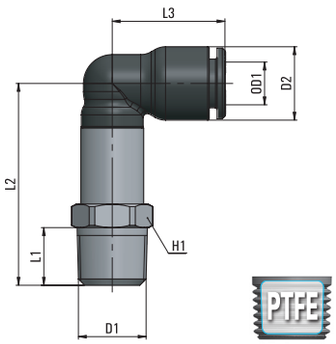

Type	OD1	D1	D2	L1	L2	L3	H1	g ⚖
17 04 18	4	R1/8	9,5	7,5	26	16	10	10,0
17 04 14	4	R1/4	9,5	11	30	16	14	16,1
17 06 18	6	R1/8	11,5	7,5	33,3	20,5	12	17,6
17 06 14	6	R1/4	11,5	11	37,8	20,5	14	20,5
17 08 18	8	R1/8	14	7,5	34	21,5	12	18,0
17 08 14	8	R1/4	14	11	38,5	21,5	14	20,8
17 08 38	8	R3/8	14	11,5	39	21,5	17	27,4
17 10 14	10	R1/4	16	11	41,9	24,5	16	36,4
17 10 38	10	R3/8	16	11,5	42,9	24,5	17	35,1

MB 18

Gomito maschio cilindrico girevole | Parallel swivelling elbow, male | Raccord à coude tournant, mâle cylindrique | Schwenkbare Winkel, zylindrisch

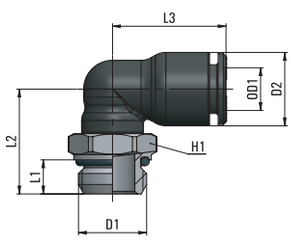

Type	OD1	D1	D2	L1	L2	L3	H1	g ⚖
18 04 M5	4	M5x0,8	9,5	4	14,8	16	9	4,6
18 04 18	4	G1/8	9,5	5	15	16	12	7,1
18 04 14	4	G1/4	9,5	6,5	17	16	15	11,1
18 06 M5	6	M5x0,8	11,5	4	15,3	20,5	12	7,9
18 06 18	6	G1/8	11,5	5	17,3	20,5	12	7,9
18 06 14	6	G1/4	11,5	6,5	19,3	20,5	15	12,5
18 08 18	8	G1/8	14	5	18	21,5	12	8,8
18 08 14	8	G1/4	14	6,5	20	21,5	15	12,0
18 08 38	8	G3/8	14	7	21,5	21,5	20	21,4
18 10 14	10	G1/4	16	6,5	21,5	24,5	16	15,6
18 10 38	10	G3/8	16	6,5	23,5	24,5	20	22,8
18 12 38	12	G3/8	19	7	24	28,5	20	26,2
18 12 12	12	G1/2	19	8,5	28,5	28,5	20	33,8
18 14 38	14	G3/8	22,5	7	25	32,3	20	28,8
18 14 12	14	G1/2	22,5	8,5	29,5	32,3	20	36,5

MB 19

Gomito maschio cilindrico girevole prolungato | Swivelling extended elbow fitting, male, parallel | Coude long tournant, mâle cylindrique | Verlängerte Winkel, drehbar und zylindrisch

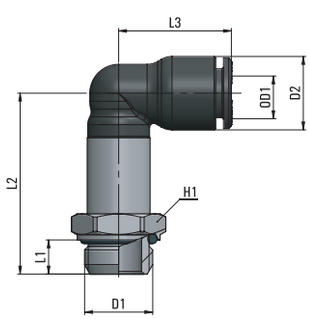

Type	OD1	D1	D2	L1	L2	L3	H1	g ⚖
19 04 M5	4	M5x0,8	9,5	4	23,8	16	9	9
19 04 18	4	G1/8	9,5	5	24	16	13	13
19 04 14	4	G1/4	9,5	6,5	26	16	16	16
19 06 M5	6	M5x0,8	11,5	4	29,8	20,5	12	12
19 06 18	6	G1/8	11,5	5	31,8	20,5	13	13
19 06 14	6	G1/4	11,5	6,5	33,8	20,5	16	16
19 08 18	8	G1/8	14	5	32,5	21,5	13	13
19 08 14	8	G1/4	14	6,5	34,5	21,5	16	16
19 08 38	8	G3/8	14	7	36	21,5	20	20
19 10 14	10	G1/4	16	6,5	36,9	24,5	16	16
19 10 38	10	G3/8	16	7	38,9	24,5	20	20

MB 20

Girevole con anello singolo | Swivelling fitting with banjo ring | Raccord tournant avec banjo | Schwenkverschraubung mit Ringstück

Type	OD1	D1	D2	D3	L1	L2	L3	L4	H1	g
20 04 M5	4	M5x0,8	10	9	4	12	17,6	19,1	3	5,4
20 04 18	4	G1/8	9,7	13	5	15	19,1	25,5	4	12,2
20 06 M5	6	M5x0,8	12	9	4	12	19	21,5	3	5,9
20 06 18	6	G1/8	12	13	5	15	22,7	25,5	4	12,8
20 06 14	6	G1/4	12	16	6,5	17,5	24,3	29,0	5	21,8
20 08 18	8	G1/8	14	13	5	14,9	23,0	25,5	4	13,0
20 08 14	8	G1/4	14	16	6,5	17,5	29	24,6	5	22,2
20 08 38	8	G3/8	14	20	7	19,5	26,5	32,5	6	34,9
20 10 14	10	G1/4	16	16	6,5	17,5	29	27	5	22,5
20 10 38	10	G3/8	16	20	7	19,5	28,5	32,5	6	35,5

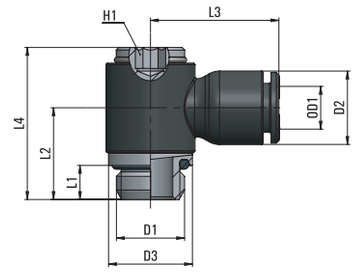

MB 21

T centrale maschio conico girevole | Swivelling T, taper | Raccord à T tournant, mâle conique | T-Verschraubung, schwenkbar und kegelig

Type	OD1	D1	D2	L1	L2	L3	H1	g
21 04 18	4	R1/8	10	7,5	17	15,7	10	7,4
21 04 14	4	R1/4	10	11	20,5	15,7	14	13,8
21 06 18	6	R1/8	12	7,5	18,8	20,2	12	10,0
21 06 14	6	R1/4	12	11	23,3	20,2	14	15,2
21 08 18	8	R1/8	14	7,5	19,5	21,7	12	11,2
21 08 14	8	R1/4	14	11	24	21,7	14	16,3
21 08 38	8	R3/8	14	11,5	24,5	21,7	17	21,3
21 10 14	10	R1/4	16	11	25,5	24	16	19,9
21 10 38	10	R3/8	16	11,5	26,5	24	17	27,0
21 12 38	12	R3/8	19	11,5	28,5	28,5	20	36,3
21 12 12	12	R1/2	19	14	31,5	28,5	22	44,8

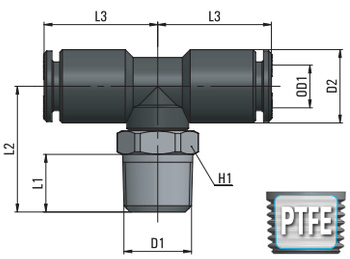

MB 22

T centrale maschio cilindrico girevole | Swivelling T fitting, parallel | Raccord à T tournant, mâle cylindrique | T-Verschraubung, schwenkbar und zylindrisch

Type	OD1	D1	D2	L1	L2	L3	H1	g
22 04 M5	4	M5x0,8	10	4	14,8	15,7	9	5,6
22 04 18	4	G1/8	10	5	15	15,7	12	8,1
22 04 14	4	G1/4	10	6,5	17	15,7	15	12,0
22 06 M5	6	M5x0,8	12	4	15,3	20,2	12	9,2
22 06 18	6	G1/8	12	5	17,3	20,2	12	9,8
22 06 14	6	G1/4	12	6,5	19,3	20,2	15	13,6
22 08 18	8	G1/8	14	5	18	21,7	12	11,1
22 08 14	8	G1/4	14	6,5	20	21,7	15	14,7
22 08 38	8	G3/8	14	7	21,5	21,7	20	23,7
22 10 14	10	G1/4	16	6,5	21,5	24	16	18,0
22 10 38	10	G3/8	16	7	23,5	24	20	25,2
22 12 38	12	G3/8	19	7	24	28,5	20	30,5
22 12 12	12	G1/2	19	8,5	28,5	28,5	20	38,1

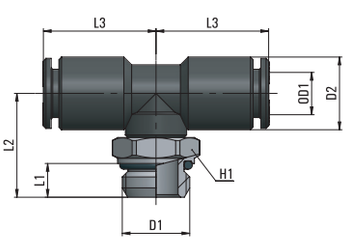

AP 55
AR 63
AV 221
CO 157
CX 255
EV 217
GU 119
GU Safety 135
GX 281
GX Safety 291
HP 317
MA 27
MB 41
MC 83
MF 235
MM 333
MO 93
MP 323
MT 339
MV 171
MX 241
MY 229
OX 261
PA 113
PE 79
PM 329
PN 67
PT 347
PU 131
PU Safety 149
PUX 287
PV 203
PVX 311
PX 249
QO 363
RA 101
RF 269
RT 355
RX 275
Tools 369
Tubings 375
VF 295
VT 359
VX 299

MB 23

T laterale maschio conico girevole

Lateral run T fitting, taper

Raccord à T latéral conique, tournant

T-Schwenkverschraubung kegelig

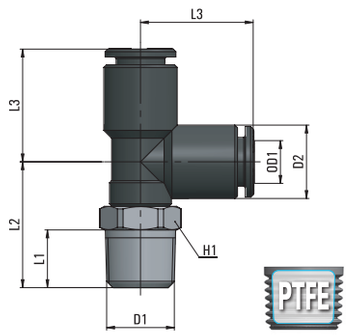

Type	OD1	D1	D2	L1	L2	L3	H1	g
23 04 18	4	R1/8	10	7,5	17	15,5	10	7,4
23 04 14	4	R1/4	10	11	20,5	15,5	14	12,6
23 06 18	6	R1/8	12	7,5	18,8	20	12	10,1
23 06 14	6	R1/4	12	11	23,3	20	14	15,2
23 08 18	8	R1/8	14	7,5	19,5	21,5	12	10,9
23 08 14	8	R1/4	14	11	24	21,5	14	16,2
23 08 38	8	R3/8	14	11,5	24,5	21,5	17	23,7
23 10 14	10	R1/4	16	11	25,5	24	16	22,5
23 10 38	10	R3/8	16	11,5	26,5	24	17	26,7

MB 24

T laterale maschio cilindrico girevole

Lateral run T fitting, parallel

Raccord à T latéral cylindrique, tournant

T-Schwenkverschraubung zylindrisch

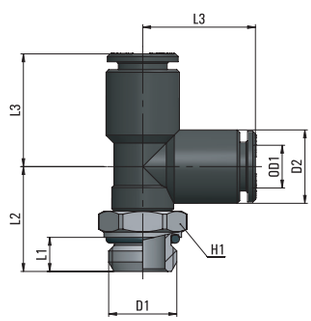

Type	OD1	D1	D2	L1	L2	L3	H1	g
24 04 M5	4	M5x0,8	10	4	14,8	15,5	9	5,6
24 04 18	4	G1/8	10	5	15	15,5	12	8,1
24 04 14	4	G1/4	10	6,5	17	15,5	15	13,0
24 06 M5	6	M5x0,8	12	4	15,3	20	12	10,3
24 06 18	6	G1/8	12	5	17,3	20	12	9,9
24 06 14	6	G1/4	12	6,5	19,3	20	15	13,9
24 08 18	8	G1/8	14	5	18	21,5	12	10,7
24 08 14	8	G1/4	14	6,5	20	21,5	15	14,7
24 08 38	8	G3/8	14	7	21,5	21,5	20	27,4
24 10 14	10	G1/4	16	6,5	21,5	24	16	20,0
24 10 38	10	G3/8	16	7	23,5	24	20	25,1

MB 25

Giunzione intermedia

Union

Union simple égale

Gerade Verbindung

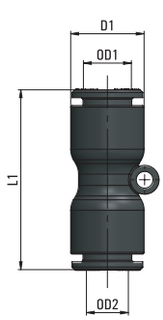

Type	OD1	OD2	D1	L1	g
25 04 04	4	4	9,5	27,5	2,2
25 06 06	6	6	11,5	33,7	2,9
25 08 08	8	8	14	34,3	4,3
25 10 10	10	10	16	37,9	5,5
25 12 12	12	12	19	41,3	7,6
25 06 04	6	4	11,5	30,6	2,8
25 08 06	8	6	14	34	4,0
25 10 08	10	8	16	36,1	7,0
25 12 08	12	8	19	39,1	9,5
25 12 10	12	10	19	39,6	8,6
25 14 14	14	14	22,5	48	13

MB 26-27

Riduzione | Reducer | Réduction | Reduzierstück

Type	OD1	D1	D2	L1	g
26 04 06	4	6	9,5	32	1,7
26 04 08	4	8	9,5	32	2,0
26 04 10	4	10	10	32	3,0
26 06 08	6	8	11,5	37	2,4
26 06 10	6	10	11,5	36	3,1
26 06 12	6	12	12	37	3,9
26 08 10	8	10	14	39,5	3,0
26 08 12	8	12	14	39,5	4,4
26 10 12	10	12	16	45,5	5,3
26 10 14	10	14	16	45	6,2
26 12 14	12	14	19	47	7,1

Type	OD1	D1	D2	L1	g
27 06 04	6	4	12	34	2,1
27 08 06	8	6	14	36,5	2,6

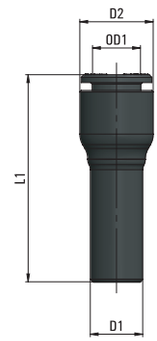

MB 28

Anello singolo | Single banjo ring | Banjo simple | Ringstück

Type	OD1	D1	D2	D3	L1	L2	g
28 04 M5	4	M5	10	9,7	10	17,6	1,9
28 04 M5 /R	4	7	10	9,7	10	17,6	2,3
28 04 18	4	10	10	15	15	19,1	2,9
28 06 18	6	7	12	9,7	10	21,5	3,5
28 06 14	6	10	12	15	15	22,7	4,2
28 06 M5 /R	6	13,2	12	18	17	24,3	3,1
28 08 18	8	10	14	15	14,7	23	3,7
28 08 14	8	13,2	14	18	17	24,6	4,5
28 08 38	8	17	14	23	20	26,5	6,4
28 10 14	10	13,2	16	18	17	27	5,2
28 10 38	10	17	16	23	20	28,5	8,4

/R = Solo per regolatori di flusso - For flow controls only - Seulement pour les réducteurs de débit - Nur für Drosselrückschlagventil

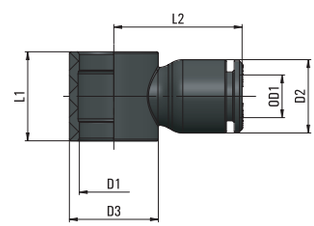

MB 29

Y | Y fitting | Raccord à Y | Y-Verschraubung

Type	OD1	D1	D2	L1	L2	L3	g
29 04 04	4	9,5	2,7	29,3	10,7	20,2	3,5
29 06 06	6	11,5	3,2	35,9	13	24,5	4,5
29 08 08	8	14	3,2	38,5	15,2	29,2	7,6
29 10 10	10	16	3,2	41,6	17,5	33,5	9,7
29 12 12	12	19	3,2	46	20,5	39,5	15,5

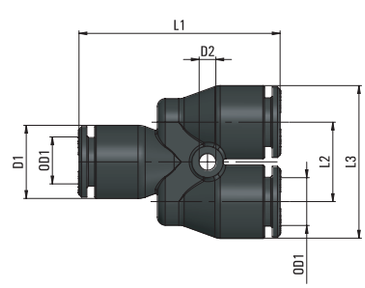

AP 55
AR 63
AV 221
CO 157
CX 255
EV 217
GU 119
GU Safety 135
GX 281
GX Safety 291
HP 317
MA 27
MB 41
MC 83
MF 235
MM 333
MO 93
MP 323
MT 339
MV 171
MX 241
MY 229
OX 261
PA 113
PE 79
PM 329
PN 67
PT 347
PU 131
PU Safety 149
PUX 287
PV 203
PVX 311
PX 249
QO 363
RA 101
RF 269
RT 355
RX 275
Tools 369
Tubings 375
VF 295
VT 359
VX 299

MB 30

Y con codulo | Tube Y coupling | Raccord à Y avec douille | Y-Verschraubung mit Anschluß

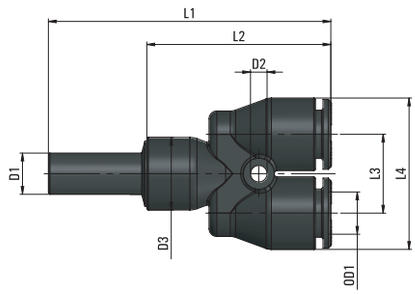

Type	OD1	D1	D2	D3	L1	L2	L3	L4	g
30 04 04	4	4	2,7	9,5	42,8	26,3	10,7	20,2	3,0
30 04 06	4	6	2,7	9,5	45,1	26,3	10,7	20,2	4,2
30 04 08	4	8	2,7	9,5	46,8	26,3	10,7	20,2	4,5
30 06 06	6	6	3,2	11,5	51,9	32,9	13	24,5	6,3
30 08 08	8	8	3,2	14	54,5	35,5	15,2	29,2	8,7

MB 31

Y con attacco filettato cilindrico | Threaded Y fitting | Raccord à Y avec filetage | Y-Verschraubung mit Gewinde

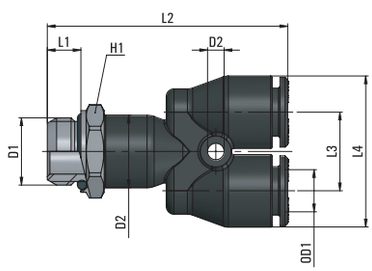

Type	OD1	D1	D2	D3	L1	L2	L3	L4	H1	g
31 04 M5	4	M5x0,8	9,5	2,7	4	34,3	10,7	20,2	9	6,5
31 04 18	4	G1/8	9,5	2,7	5	35,4	10,7	20,2	13	8,3
31 04 14	4	G1/4	9,5	2,7	6,5	37,3	10,7	20,2	16	13,4
31 06 18	6	G1/8	11,5	3,2	5	41,9	13	24,5	13	11,5
31 06 14	6	G1/4	11,5	3,2	6,5	43,9	13	24,5	16	16,2
31 08 18	8	G1/8	14	3,2	5	43	15,2	29,2	14	15,9
31 08 14	8	G1/4	14	3,2	6,5	46,5	15,2	29,2	16	18,8
31 08 38	8	G3/8	14	3,2	7	48,5	15,2	29,2	20	27,7

MB 33

Tappo | Plug | Bouchon | Stopfen

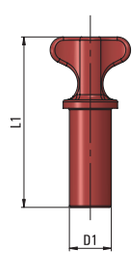

Type	D1	L1	g
33 00 04	4	26	0,3
33 00 06	6	28	0,9
33 00 08	8	33	1,3
33 00 10	10	35	2,0
33 00 12	12	38	3,3
33 00 14	14	41	4,2

MB 35

Ripartitore | Manifold | Distributeur | Verteiler

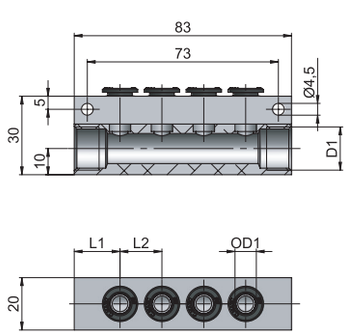

Type	OD1	D1	L1	L2	N°	g
35 04 06	4	G1/4	14	11	6	111,7
35 06 05	6	G1/4	15,5	13	5	120,0
35 08 04	8	G3/8	17,5	16	4	99,3

AP 55
AR 63
AV 221
CO 157
CX 255
EV 217
GU 119
GU Safety 135
GX 281
GX Safety 291
HP 317
MA 27
MB 41
MC 83
MF 235
MM 333
MO 93
MP 323
MT 339
MV 171
MX 241
MY 229
OX 261
PA 113
PE 79
PM 329
PN 67
PT 347
PU 131
PU Safety 149
PUX 287
PV 203
PVX 311
PX 249
QO 363
RA 101
RF 269
RT 355
RX 275
Tools 369
Tubings 375
VF 295
VT 359
VX 299

MB 36

Ripartitore | Manifold | Distributeur | Verteiler

Type	OD11	OD12	D1	L1	L2	L3	g
36 06 04	6	4	12	11	35,2	59	8,0
36 08 06	8	6	14	13	41,2	66	11,2

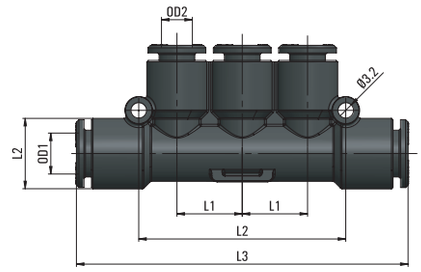

MB 43

Doppia biforcazione intermedia | Double Y-coupling | Raccord égale à Y double | Zweifache Y Verschraubung

Type	OD11	OD12	D1	L1	L2	L3	g
43 04 06	4	6	17	38,5	11	23	27,8
43 04 08	4	8	17	38,5	11	23	25,0

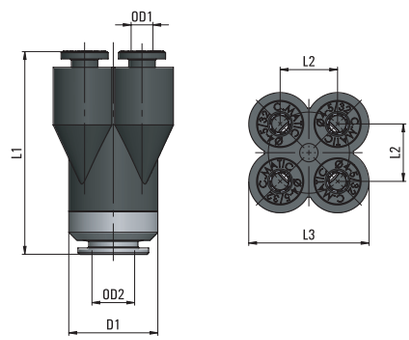

MB 44

Doppia biforcazione con attacco filettato | Double Y-coupling with threaded joint fitting | Raccord à Y double avec filetage | Zweifache Y Verschraubung mit Gewinde

Type	OD1	D1	L1	L2	L3	L4	H1	g
44 04 18	4	G1/8	5	41	11	23	17	32,8
44 04 14	4	G1/4	6,5	43	11	23	17	32,0

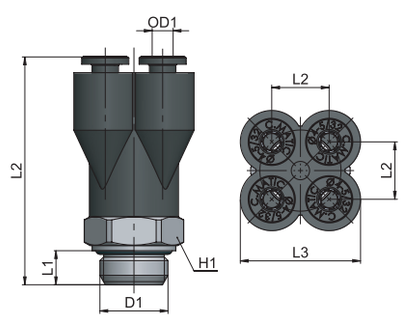

MB 46

Croce intermedia girevole | Swivelling cross fitting | Croix tournante | Kreuzverschraubung, drehbar

Type	OD1	D1	L1	L2	g
46 04 04	4	10	14	31,4	9,2
46 06 06	6	12	17,6	40,4	11,9
46 08 08	8	14	19	43,4	14,1
46 10 10	10	16	23	48	25,8

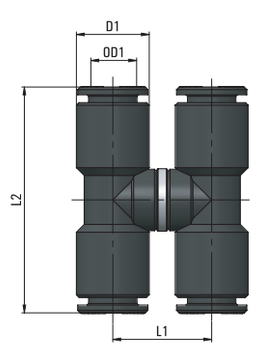

MB 48

Gomito passaparete | Elbow bulkhead | Coude traversé de cloison | Winkelschott

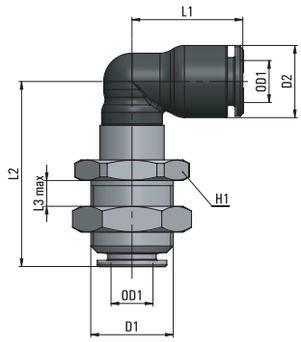

Type	OD1	D1	D2	L1	L2	L3	H1	g ⚖
48 04 04	4	M12x0,75	9,5	16	27,1	5,5	15	18,0
48 06 06	6	M14x1	11,5	20,5	33	5,7	18	32,8
48 08 08	8	M16x1	14	21,5	35,7	7,7	20	39,6
48 10 10	10	M18x1	16	24,5	40,3	9,2	22	52,8
48 12 12	12	M20x1	19	28,5	44,5	9,8	24	71,5

MB 49

Gomito con codulo | Plug-in elbow | L à broche encliquetable | Winkelverschraubung mit Steckzapfen

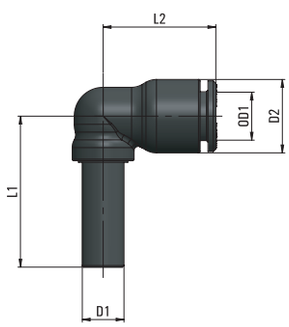

Type	OD1	D1	D2	L1	L2	g ⚖
49 04 04	4	4	9,5	21	16	1,8
49 06 06	6	6	11,5	25,8	20,5	2,7
49 08 08	8	8	14	28,8	21,5	3,5
49 10 10	10	10	16	32,5	24,5	6,7
49 12 12	12	12	19	33	28,5	9,5
49 14 14	14	14	22,5	37	32,3	11,5

MB 10

Cartuccia a pressare

La cartuccia MB10 grazie ad opportuni accorgimenti costruttivi può essere inserita senza alcun problema sia in corpi in plastica che in alluminio ed in ottone pertanto con un'unica versione è possibile far fronte a diverse necessità applicative.

Press-in cartridge

The new construction features of the cartridge MB10 allow for one single cartridge version to be assembled in plastic, aluminium as well as brass bodies.

Cartouche à presser

Grace à de nouvelles caractéristiques de construction, la cartouche MB10 peut être insérée dans des corps en aluminium, en laiton et en plastique.

Einsteckpatrone

Dank neuen Konstruktionseigenschaften ist die MB10 Einpresspatrone als einzelne Ausführung bei Kunststoff, Messing sowie Aluminiumgehäusen einsetzbar.

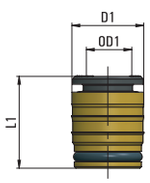

Type	OD1	D1	L1	g ⚖
10 04 00	4	9,3	14,5	2,8
10 06 00	6	11,5	17	4,6
10 08 00	8	13,7	17,5	6,4
10 10 00	10	15,8	19	8,3

Schema di foratura

1 Realizzare la sede della cartuccia tramite foratura seguendo le indicazioni fornite.

2 Pressare manualmente la cartuccia all'interno della sede realizzata fino ad andare in appoggio sul piano della sede con l'Assembly Tool; così facendo si avrà la certezza di aver effettuato l'inserimento.

"Drilling e Assembly Tool" fornibili su richiesta.

Cartridge seat drilling plan

1 Drill the cartridge seat, following the instructions given.

2 Manually press the cartridge into the seat and by means of the Assembly tool push it all the way down until it bottoms; this will guarantee the proper cartridge assembly.

Drilling and Assembly Tool "available upon request.

Plan de forage des cartouches

1 Réaliser le siège de la cartouche selon instructions données.

2 Presser la cartouche à la main dans son siège et par l'outil de Montage presser la cartouche jusqu'au fond; comme ça on aura la garantie du montage correct.

"Outil à percer et pour le Montage" disponible sur demande.

Patronensitzbohrungskizze

1 Der Patronensitz gemäß Anweisungen bohren.

2 Die Patrone manuell in ihr Gehäuse einpressen und mit dem Einpresswerkzeug die Patrone bis zum Anschlag einpressen; damit wird die korrekte Patronenmontage garantiert.

"Bohren und Einpresswerkzeug" auf Anfrage verfügbar.
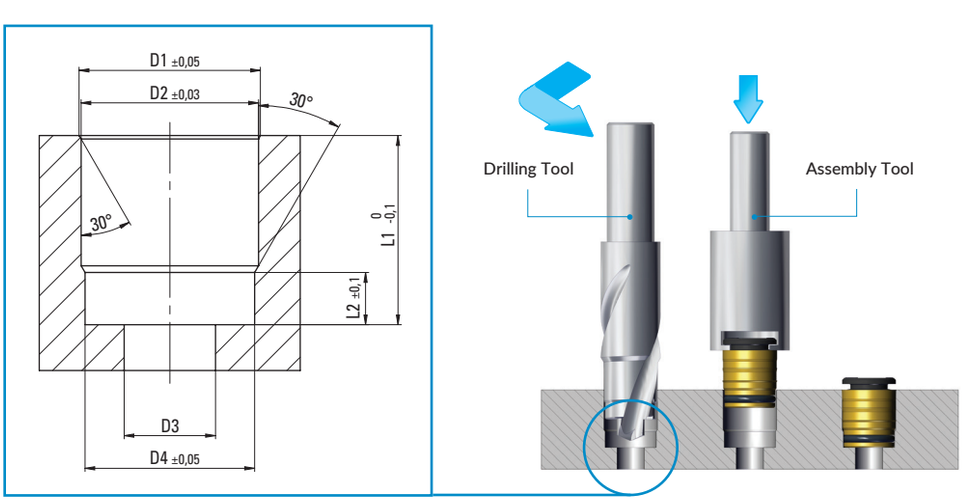
Type	D1	D2	D3	D4	L1	L2
4	9,5	9,2	3	8,6	12	3,2
6	11,7	11,4	5	10,8	14	4
8	13,9	13,6	7	13	14,5	4
10	16	15,7	9	15,1	16	4